INSTALLATION & MAINTENANCE INSTRUCTIONS

Series 327, direct operated, basic flow,reduced/medium power, balanced poppet 1/4

GB

DESCRIPTION

Series 327 are direct operated 3/2 solenoid valves of the balanced construction type. The body material is brass or stainless steel.

INSTALLATION

ASCO components are intended to be used only within the technical characteristics as specified on the nameplate. Changes to the equipment are only allowed after consulting the manufacturer or its representative. Before installation depressurise the piping system and clean internally. The equipment may be mounted in any position.

The flow direction and pipe connection of valves are indicated on the body.

The pipe connections have to be in accordance with the size indicated on the nameplate and fitted accordingly.

CAUTION:

- Reducing the connections may cause improper operation or malfunctioning.
- For the protection of the equipment install a strainer or filter suitable for the service involved in the inlet side as close to the product as possible.
- If tape, paste, spray or a similar lubricant is used when tightening, avoid particles entering the system.
- Use proper tools and locate wrenches as close as possible to the connection point.
- To avoid damage to the equipment, DO NOT OVERTIGHTEN pipe connections.
- Do not use valve or solenoid as a lever.
- The pipe connections should not apply any force, torque or strain to the product.

ELECTRICAL CONNECTION

In case of electrical connections, they are only to be made by trained personnel and have to be in accordance with the local regulations and standards.

CAUTION:

- Turn off electrical power supply and de-energise the electrical circuit and voltage carrying parts before starting work.
- All electrical screw terminals must be properly tightened according to the standards before putting into service.
- Dependent upon the voltage electrical components must be provided with an earth connection and satisfy local regulations and standards.

The equipment can have one of the following electrical terminals:

- Spade plug connections according to ISO-4400 (when correctly installed this connection provides IP-65 protection).
- Embedded screw terminals in metal enclosure with “Pg” cable gland.
- Flying leads or cables.

PUTTING INTO SERVICE

Before pressurising the system, first carry-out an electrical test. In case of solenoid valves, energise the coil a few times and notice a muffled click signifying the solenoid operation. For testing of the system, when pressurised with de-energised coils and adapter for under pressure removable operators MO and MS, mount a MO or MS and operate the valve. Dismount the MO or MS and mount the plug to avoid unauthorised operation.

SERVICE

Most of the solenoid valves are equipped with coils for continuous duty service. To prevent the possibility of personal or property damage do not touch the solenoid which can become hot under normal operation conditions. If the solenoid valve is easily accessible, the installer must provide protection preventing accidental contact.

MANUAL OPERATION

There are four optional manual operators:

1. *Push type, spring return, suffix MO:* Push the button to switch the valve manually to the “ON” position. Release button to return to the “OFF” position.
2. *Screw type manually return, suffix MS:* Push and turn knob clockwise to switch valve manually to the “ON” position. Turn knob counterclockwise to return to “OFF” position.
3. *No Voltage Release (NVR):* The valve will not operate by only energizing the solenoid. Energize the solenoid and push button momentarily to switch and latch the valve in the “ON” position. The valve will unlatch (return to the “OFF” position) in case of electrical power interruption.
4. *An adapter for under pressure removable operators MO and MS,* according to TPL-26710: Remove the plug of the adapter and mount the MO, KIT 325323, (without seals and spring) or MS, KIT 325324; the system can be kept under pressure. Operate the MO and MS as described above. Remove the manual operator and refit the plug.

SOUND EMISSION

The emission of sound depends on the application, medium and nature of the equipment used. The exact determination of the sound level can only be carried out by the user having the valve installed in his system.

MAINTENANCE

Maintenance of ASCO products is dependent on service conditions. Periodic cleaning is recommended, the timing of which will depend on the media and service conditions. Handle the MO and MS Kit with care to avoid damage. During servicing, components should be examined for excessive wear. A complete set of internal parts is available as a spare parts kit. If a problem occurs during installation/maintenance or in case of doubt please contact ASCO or authorised representatives.

VALVE DISASSEMBLY

Disassemble in an orderly fashion. Pay careful attention to exploded views provided for identification of parts.

1. Remove retaining clip and spacer, and slip coil off solenoid base sub-assembly. CAUTION: when metal retaining clip disengages, it can spring upwards. Remove spring washer.
2. Unscrew solenoid base sub-assembly and remove its O-ring.
3. Remove top spring.
4. Pull out core sub-assembly. Remove gasket.
5. All parts are now accessible for cleaning or replacement.

VALVE REASSEMBLY

Reassemble in reverse order of disassembly paying careful attention to exploded views provided for identification and placement of parts.

1. NOTE: Lubricate all gaskets/O-rings with high quality silicone grease.
2. Snap gasket into the groove of the core sub-assembly (pay attention to the correct size).
3. Place core sub-assembly into body cavity and push it gently down until the gasket just seals in the cavity of the body.
4. Replace solenoid base O-ring and top spring (place closed end on top).
5. Replace solenoid base sub-assembly and torque according to torque chart. This will also push the core sub-assembly into its correct position.
6. Replace Manual operator; torque according to torque chart, apply Loctite® 243 for the adapter.
7. Install spring washer, coil and retaining clip.
8. After maintenance, operate the valve a few times to be sure of proper operation.

NOTE: For the stainless steel constructions it is highly recommended to use a suitable anti-seize lubricant to avoid galling.

MANUAL OPERATORS

For detailed information please refer to installation & maintenance instructions Series 327 manual operators document 123620-322.

For additional information visit our website: www.asco.com

Loctite® is a registered trademark of Henkel

DRAWING	DESSIN	ZEICHNUNG
DISEGNO	TEKENING	

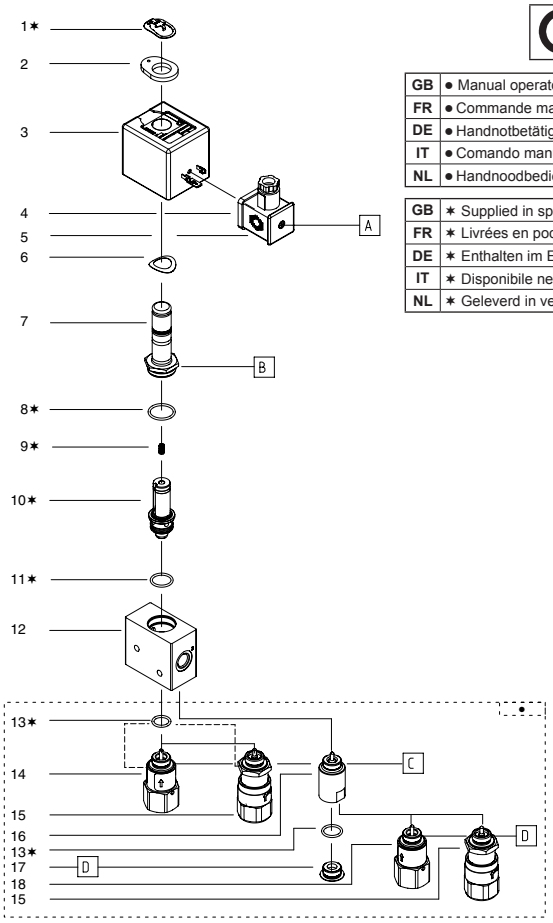

CE SERIES 327

GB	● Manual operator optional
FR	● Commande manuelle en option
DE	● Handnotbetätigung (Sonderausstattung)
IT	● Comando manuale in opzione
NL	● Handnoodbediening optioneel

GB	✶ Supplied in spare part kit
FR	✶ Livrées en pochette de rechange
DE	✶ Enthalten im Ersatzteilsatz
IT	✶ Disponibile nel Kit parti di ricambio
NL	✶ Geleverd in vervangingsset

DRAWING	DESSIN	ZEICHNUNG
DISEGNO	TEKENING	

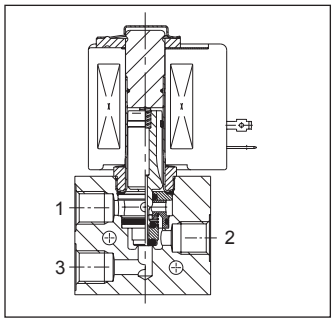

TORQUE CHART		
A	0,6 ± 0,2	5 ± 2
B	30 ± 3	260 ± 25
C	14 ± 2	125 ± 10
D	6 ± 1	50 ± 5
ITEMS	NEWTON.METRES	INCH.POUNDS

Ø	Catalogue number (1) Code électrovanne (1) Katalognummer (1) Codice elettrovalvola (1) Katalogus nummer (1)	Spare part kit Code pochette de rechange Ersatzteilsatz Kit parti di ricambio Vervangingsset
1/4	SCG327B101 / B201 SCG327B102 / B202 SCG327B111 / B211 SCG327B112 / B212 G327B291 / B292	C132-251 C132-251 C132-253 C132-253 C326-032

(1) This I&M sheet for ‘B’ construction (xxxxxxBxxx) is also suitable for old ‘A’ construction
(1) Ces instructions d’installation et d’entretien pour ‘B’ construction (xxxxxxBxxx) sont également appropriés pour les anciens ‘A’ la construction
(1) Diese Montage- und Wartungsanleitung für B-Ausführung (xxxxxxBxxx) eignet sich auch für alte “A” -Konstruktionen
(1) Queste istruzioni di installazione e manutenzione per ‘B’ di costruzione (xxxxxxBxxx) sono adatti anche per i vecchi ‘A’ di costruzione
(1) Deze Installatie en onderhouds instructies voor ‘B’ constructie (xxxxxxBxxx) kunnen ook worden gebruikt voor ‘A’ constructie

GB DESCRIPTION

1. Retaining clip
2. Spacer
3. Coil & nameplate
4. Gasket
5. Connector assembly
6. Washer, spring
7. Sol.base sub-assembly
8. O-ring, s.b.sub-assy
9. Top spring
10. Core/insert sub-assembly
11. Gasket, insert
12. Valve body
13. O-ring, manual operator/Plug
14. Manual operator, MO push type
15. Manual operator, MS screw type
16. Manual operator, adapter type
17. Plug
18. Manual operator, MO push type

FR DESCRIPTION

1. Clip de maintien
2. Bague d’espacement
3. Bobine & fiche signalétique
4. Joint d’étanchéité
5. Montage du connecteur
6. Rondelle élastique, ressort
7. Sol. sous-ensemble de base
8. Joint torique, sous-ensemble b.s.
9. Ressort supérieur
10. Sous-ens. noyau/pièce d’insertion
11. Joint d’étan., pièce d’insertion
12. Corps
13. Joint torique, commande manuelle/fiche
14. Commande manuelle, de type poussoir MO
15. Commande manuelle, de type vis MS
16. Commqui qui ne ande manuelle, de type adaptateur
17. Fiche
18. Commande manuelle, de type poussoir MO

DE BESCHREIBUNG

1. Klammerhalterung
2. Distanzstück
3. Spule & Typenschild
4. Dichtung
5. Gerätestecksdose
6. Federscheibe
7. Haltemutter
8. Dichtungsring, Haltemutter
9. Obere Feder
10. Magnetanker/Einsatzbaugruppe
11. Dichtung, Einsatz
12. Ventilgehäuse
13. Dichtungsring, manuelles Betätigungselement/Stopfen
14. Manuelles Betätigungselement, MO-Druckausführung
15. Manuelles Betätigungselement, MS-Schraubenausführung
16. Manuelles Betätigungselement, Zwischenstückausführung
17. Stopfen
18. Manuelles Betätigungselement, MO-Druckausführung

IT DESCRIZIONE

1. Clip di fissaggio
2. Distanziatore
3. Bobina e targhetta
4. Guarnizione
5. Gruppo connettore
6. Rondella, molla
7. Gruppo cannotto
8. Anello di tenuta, gruppo cannotto
9. Molla superiore
10. Sottogruppo nucleo/inserto
11. Guarnizione, inserto
12. Corpo valvola
13. Anello di tenuta, operatore manuale/Tappo
14. Operatore manuale, MO tipo a spinta
15. Operatore manuale, MS tipo ad avvitamento
16. Operatore manuale, tipo con adattatore
17. Tappo
18. Operatore manuale, MO tipo a spinta

NL BESCHRIJVING

1. Clip
2. Opvulring
3. Spoel met typeplaatje
4. Afdichting
5. Steker
6. Veerring
7. Kopstuk/deksel-combinatie
8. O-ring, kopstuk/deksel-comb.
9. Bovenste veer
10. Plunjer/inzetstuk-combinatie
11. Afdichting, inzetstuk
12. Afsluiterhuis
13. O-ring, handbediening/dop
14. Handbediening, MO-drukknop
15. Handbediening, MS-draailknop
16. Handbediening, adapterknop
17. Dop
18. Handbediening, MO-drukknop

INSTRUCTIONS D'INSTALLATION ET D'ENTRETIEN

La série 327, à commande directe, débit de base, réduite/moyenne puissance, à clapet équilibré 1/4

FR

DESCRIPTION

Les vannes de la série 327 font partie de la gamme des électrovannes 3/2 à commande directe. De conception, la construction est dite "équilibrée". Le corps est en laiton ou en acier inoxydable.

MONTAGE

Les composants ASCO sont conçus pour les domaines de fonctionnement indiqués sur la plaque signalétique ou la documentation. Aucune modification ne peut être réalisée sur le matériel sans l'accord préalable du fabricant ou de son représentant. Avant de procéder au montage, dépressuriser les canalisations et effectuer un nettoyage interne. Les électrovannes peuvent être monté dans n'importe quelle position. Le sens de circulation du fluide est indiqué par repères sur le corps et dans la documentation.

La dimension des tuyauteries doit correspondre au raccordement indiqué sur le corps, l'étiquette ou la notice.
ATTENTION:
- Une restriction des tuyauteries peut entraîner des dysfonctionnements.
- Afin de protéger le matériel, installer une crépine ou un filtre adéquat en amont, aussi près que possible du produit.
- En cas d'utilisation de ruban, pâte, aérosol ou un lubrifiant lors du serrage, veillez à ce qu'aucun corps étranger ne pénètre dans le circuit.
- Utiliser un outillage approprié et placer les clés aussi près que possible du point de raccordement.
- Afin d'éviter toute détérioration, NE PAS TROP SERRER les raccords des tuyauteries.
- Ne pas se servir de la vanne ou de la tête magnétique comme d'un levier.
- Les tubes de raccordement ne devront exercer aucun effort, couple ou contrainte sur le produit.

RACCORDEMENT ÉLECTRIQUE

Le raccordement électrique doit être réalisé par un personnel qualifié et selon les normes et règlements locaux.
ATTENTION:
- Avant toute intervention, coupez l'alimentation électrique pour mettre hors tension les composants.
- Toutes les bornes à vis doivent être serrées correctement avant la mise en service.
- Selon la tension, les composants électriques doivent être mis à la terre conformément aux normes et règlements locaux.

Selon les cas, le raccordement électrique s'effectue par:
- Connecteurs débrochables ISO-4400 (avec degré de protection IP-65 lorsque le raccordement est correctement effectué).
- Bornes à vis solidaires du bobinage, sous boîtier métallique avec presse-étoupe étanche "Pg".
- Fils ou câbles solidaires de la bobine.

MISE EN SERVICE

Avant de mettre le circuit sous pression, effectuer un essai électrique. Dans le cas d'électrovannes, mettre la bobine sous tension plusieurs fois et écouter le clic sourd qui signale le fonctionnement de la tête magnétique et la nature du matériel utilisé.
Pour tester le système une fois pressurisé avec les bobines et l'adaptateur hors tension pour des commandes amovibles sous pression MO et MS, monter un MO ou MS et faire fonctionner la vanne. Démonter la MO ou MS et monter la fiche pour éviter un fonctionnement non autorisé.

FONCTIONNEMENT

La plupart des électrovannes comportent des bobinages prévus pour mise sous tension permanente. Pour éviter toute brûlure, ne pas toucher la tête magnétique qui, en fonctionnement normal et en permanence sous tension, peut atteindre une température élevée. Si l'électrovanne est facilement accessible, l'installateur doit prévoir une protection empêchant tout contact accidentel.

FONCTIONNEMENT MANUEL

Il existe quatre opérateurs manuels en option :
1. *Type poussoir, ressort de retour, suffix MO:* Appuyer sur le bouton pour commuter manuellement la vanne sur la position « ON » (sous tension). Relâcher le bouton pour revenir en position « OFF » (hors tension).
2. *Type à visser, retour manuel, suffix MS:* Appuyer sur le bouton et le tourner dans le sens des aiguilles d'une montre afin de commuter manuellement la vanne sur la position « ON » (sous tension). Tourner le bouton dans le sens inverse des aiguilles d'une montre pour revenir en position « OFF » (hors tension)
3. *Pas de libération de tension (NVR):* La vanne ne fonctionnera pas si on met seulement le solénoïde sous tension. Mettre le solénoïde sous tension et pousser sur le bouton momentanément pour commuter et encliqueter la vanne sur la position « ON » (sous tension). La vanne restera en position non cliquetée (retour à la position « OFF » - hors tension) en cas de coupure de courant.
4. *Un adaptateur pour des commandes amovibles sous pression MO et MS, selon TPL-26710 :* Retirer la fiche de l'adaptateur et monter la MO, KIT 325323, (sans joints et ressort) ou MS, KIT 325324; le système peut être gardé sous pression. Faire fonctionner les MO et MS comme mentionné ci-dessus. Ôter la commande manuelle et replacer la fiche.

BRUIT DE FONCTIONNEMENT

Le bruit de fonctionnement varie selon l'utilisation, le fluide et le type de matériel employé. L'utilisateur ne pourra déterminer avec précision le niveau sonore émis qu'après avoir monté le composant sur l'installation.

ENTRETIEN

L'entretien nécessaire aux produits ASCO varie avec leurs conditions d'utilisation. Il est souhaitable de procéder à un nettoyage périodique dont l'intervalle varie suivant la nature du fluide, les conditions de fonctionnement et le milieu ambiant. Tenir le kit MO et MS soigneusement pour éviter les dégâts. Lors de l'intervention, les composants doivent être examinés pour détecter toute usure excessive. Un ensemble de pièces internes est proposé en pièces de rechange pour procéder à la réfection. En cas de problème lors du montage/entretien ou en cas de doute, veuillez contacter ASCO ou ses représentants officiels.

DEMONTAGE DE LA VANNE

Démonter en suivant l'ordre indiqé sur les vues en éclaté fournies dans la pochette et destinées à l'identification des pièces.
1. Ôter le clip de maintien et la bague de déphasage, et faire glisser la bobine hors du sous-ensemble de la base du solénoïde. ATTENTION: lorsque le clip de maintien métallique est ôté, il peut bondir vers le haut. Ôter la rondelle élastique.
2. Dévisser la base du solénoïde et ôter son joint d'étanchéité.
3. Ôter le ressort supérieur.
4. Extraire le sous-ensemble de noyau. Ôter le joint d'étanchéité.
5. Vous pouvez dès à présent nettoyer ou remplacer toutes les pièces.

REMONTAGE DE LA VANNE

Remonter en sens inverse.
1. NOTE: Lubrifier tous les joints d'étanchéité/joints toriques avec de la graisse silicone de haute qualité.
2. Encliqueter le joint d'étanchéité dans la rainure du sous-ensemble de noyau (veiller à ce que la taille corresponde).
3. Placer le sous-ensemble de noyau dans la cavité du corps et le descendre délicatement en le poussant jusqu'au moment où le joint d'étanchéité ferme hermétiquement la cavité du corps.
4. Remplacer le joint d'étanchéité de la base du solénoïde et le ressort supérieur (placer une extrémité fermée sur le sommet).
5. Remplacer le sous-ensemble de la base du solénoïde et raccorder en suivant le schéma de couple. Le sous-ensemble de noyau sera également poussé dans sa position correcte.
6. Replacer la commande manuelle ; la raccorder selon le schéma de couple, mettre du Loctite® 243 sur l'adaptateur.
7. Installer la rondelle élastique, la bobine et le clip de maintien.
8. Après l'entretien, faire fonctionner la vanne quelques fois afin de s'assurer qu'elle s'ouvre et se ferme correctement.

REMARQUE : Pour les constructions en acier inoxydable, il est fortement recommandé d'utiliser un lubrifiant antigrippant correct.

COMMANDES MANUELLES

Pour de plus amples informations, se référer aux instructions d'installation et de maintenance des commandes manuelles Séries 327, document 123620-322.

Pour toute information complémentaire, veuillez consulter notre site Internet: www.asco.com

Loctite® est une marque déposée de Henkel

BETRIEBSANLEITUNG

Der Baureihe 327, direkt betätigt, Grundströmung, reduziert/mittlerer Leistung, entlasteter Ventilkolben 1/4

DE

BESCHREIBUNG

Bei der Baureihe 327 handelt es sich um direkt betätigte 3/2-Wege-Magnetventile der Konstruktionsweise mit "entlasteten Ventilkolben". Das Gehäuse besteht aus Messing oder rostfreiem Stahl.

EINBAU

Die ASCO-Komponenten dürfen nur innerhalb der auf den Typenschildern angegebenen Daten eingesetzt werden. Veränderungen an den Produkten sind nur nach Rücksprache mit ASCO zulässig. Vor dem Einbau der Ventile muß das Rohrleitungssystem drucklos geschaltet und innen gereinigt werden. Die Einbaulage der Produkte ist generell beliebig.
Die Durchflußrichtung und der Rohrleitungsanschluß von Ventilen sind gekennzeichnet.

Die Rohrleitungsanschlüsse sollten entsprechend den Größenangaben an den Typenschildern mit handelsüblichen Verschraubungen durchgeführt werden.
ACHTUNG:
- Eine Reduzierung der Anschlüsse kann zu Leistungs- und Funktionsminderungen führen.
- Zum Schutz der Ventile sollten für die Betriebsbedingungen geeignete Schmutzfänger oder Filter so dicht wie möglich in den Ventileingang integriert werden.
- Bei Abdichtung am Gewinde ist darauf zu achten, daß kein Dichtungsmaterial in die Rohrleitung oder das Ventil gelangt.
- Zum Einbau darf nur geeignetes Werkzeug verwendet werden, das so nahe wie möglich am Anschlußpunkt anzusetzen ist.
- Um eine Beschädigung der Produkte zu vermeiden, ist darauf zu achten, daß die Rohranschlüsse NICHT ZU STARK ANGEZOGEN werden.
- Spule und Führungsrohr von Ventilen dürfen nicht als Gegenhalter benutzt werden.
- Die Rohrleitungsanschlüsse sollten fluchten und dürfen keine Spannungen auf das Ventil übertragen.

ELEKTRISCHER ANSCHLUSS

Der elektrische Anschluß ist von Fachpersonal entsprechend den geltenden VDE- und CEE-Bestimmungen auszuführen.
ÄCHTUNG:
- Vor Beginn der Arbeiten ist sicherzustellen, daß alle elektrischen Leitungen und Netzteile spannungslos geschaltet sind.
- Alle Anschlußklemmen sind nach Beendigung der Arbeiten vorschriftsmäßig entsprechend den geltenden Normen anzuziehen.
- Je nach Spannungsbereich muß das Ventil nach den geltenden Bestimmungen und Normen einen Schutzleiteranschluß erhalten.

Der Magnetantrieb kann je nach Bauart folgende elektrische Anschlüsse aufweisen:
- Flachsteckeranschlüsse gemäß ISO-4400 (bei ordnungsgemäßer Montage ist Schutzart IP-65 gewährleistet).
- Anschlüsse innerhalb eines Metallgehäuses mittels Schraubklemmen. Kabeleinführung ins Gehäuse mit PG-Verschraubung.
- Eingegossenen Kabelenden.

INBETRIEBNAHME

Vor Druckbeaufschlagung des Produktes sollte eine elektrische Funktionsprüfung erfolgen. Bei Magnetventilen Spannung an der Magnetspule mehrmals ein- und ausschalten. Es muß ein gedämpftes Klicken zu hören sein, das die Magnetkopfbetätigung und die Art des verwendeten Geräts anzeigt.
Zum Testen des Systems bei Druckbeaufschlagung mit spannungslosen Spulen und Zwischenstück für entfernbare Betätigungselemente MO und MS unter Druck ein MO oder MS montieren und das Ventil betätigen. MO oder MS demontieren und den Stopfen montieren, um unbefugten Betrieb zu verhindern.

BETRIEB

Die meisten Magnetventile sind mit Spulen für Dauerbetrieb ausgerüstet. Zur Vermeidung von Personen- und Sachschäden sollte jede Berührung der Magnetspule vermieden werden, da diese unter normalen Betriebsbedingungen sehr heiß werden kann. Bei leicht zugänglichem Magnetventil sollte vom Installateur ein Schutz vorgesehen werden, um jegliches versehentliches Berühren zu vermeiden.

MANUELLE BETÄTIGUNG

Es gibt vier optionale manuelle Betätigungselemente:
1. *Druckausführung, Rückstellung durch Feder, Nachsatz x MO:* Den Knopf drücken, um das Ventil manuell in die Position "ON" zu schalten. Den Knopf loslassen, um zur Position "OFF" zurückzukehren.
2. *Schraubausführung manuelle Rückstellung, Nachsatz x MS:* Den Knopf drücken und im Uhrzeigersinn drehen, um das Ventil manuell in die Position "ON" zu schalten. Den Knopf entgegen dem Uhrzeigersinn drehen, um zur Position "OFF" zurückzukehren.
3. *No Voltage Release (NVR):* Das Ventil arbeitet nicht, indem nur der Magnetkopf unter Spannung gesetzt wird. Spannung an den Magnetkopf anlegen und sofort den Knopf drücken, um das Ventil in die Position "ON" zu schalten und dort zu verriegeln. Das Ventil wird entriegelt (und kehrt in die Position "OFF" zurück), wenn die Spannung unterbrochen wird.
4. *Ein Zwischenstück für Betätigungselemente MO und MS unter Druck, gemäß TPL-26710:* Stopfen des Zwischenstücks entfernen und MO, KIT 325323 (ohne Dichtungen und Feder) oder MS, KIT 325324 montieren. Dass System kann unter Druck bleiben. MO und MS wie oben beschrieben betätigen. Manuelles Betätigungselement entfernen und Stopfen wieder anbringen.

GERÄUSCHEMISSION

Die Geräuschemission hängt sehr stark vom Anwendungsfall, dem Medium, mit dem das Produkt beaufschlagt wird, und der Art des verwendeten Produktes ab. Die exakte Bestimmung des Geräuschpegels kann aus diesem Grund nur durch die Person durchgeführt werden, die das Ventil in das jeweilige System eingebaut hat.

WARTUNG

Die Wartung hängt von den Betriebsbedingungen ab. Es wird empfohlen, das Produkt regelmäßig zu reinigen, wobei sich die Zeitabstände nach dem Medium und den Betriebsbedingungen richten. MO- und MS-Kit vorsichtig behandeln, um Schäden zu vermeiden. Während der Wartung sollten die Komponenten auf übermäßigen Verschleiß überprüft werden. Für die Überholung der ASCO-Produkte sind komplette Sätze mit internen Teilen als Ersatzteilsätze erhältlich. Treten Schwierigkeiten bei Einbau, Betrieb oder Wartung auf sowie bei Unklarheiten, ist mit ASCO Rücksprache zu halten.

VENTILDEMONTAGE

Das Ventil muß in der angegebenen Reihenfolge zerlegt werden. Dabei sind die Teile exakt anhand der mitgelieferten Explosionszeichnungen zu identifizieren.
1. Klammerhalterung und Distanzstück entfernen und Spule von Haltemutter abziehen. ACHTUNG: Die Klammerhalterung kann beim Lösen nach oben wegfedern. Federscheibe entfernen.
2. Haltemutter lösen und entsprechenden Dichtungsring entfernen.
3. Obere Feder entfernen.
4. Magnetankerbaugruppe herausziehen. Dichtung entfernen.
5. Alle Teile sind nun zu Reinigungs- oder Austauschzwecken zugänglich.

VENTILZUSAMMENBAU

Ventil in der umgekehrten Reihenfolge wie bei der Demontage zusammenbauen. Dabei sind die Teile anhand der Explosionszeichnungen zu identifizieren und anzuordnen.
1. HINWEIS: Alle Dichtungen/Dichtungsringe sind mit hochwertigem Silikonfett zu schmieren.
2. Dichtung in die Rille an der Magnetankerbaugruppe einsetzen (auf korrekte Größe achten).
3. Magnetankerbaugruppe in das Gehäuse einsetzen und vorsichtig nach unten schieben, bis die Dichtung die Vertiefung im Gehäuse gerade abdichtet.
4. Haltemutter-Dichtungsring und obere Feder wieder anbringen (geschlossenes Ende oben).
5. Haltemutter wieder einsetzen und entsprechend den Angaben im Drehmomentdiagramm anziehen. Dadurch wird auch die Magnetankerbaugruppe in die korrekte Position geschoben.
6. Manuelles Betätigungselement wieder einsetzen und entsprechend den Angaben im Drehmomentdiagramm anziehen. Loctite 243 für das Zwischenstück aufbringen.
7. Federscheibe, Spule und Klammerhalterung wieder anbringen.
8. Nach der Wartung Ventil mehrmals betätigen, um sicherzustellen, daß es ordnungsgemäß funktioniert.

HINWEIS: Bei der Ausführung aus rostfreiem Stahl wird dringend empfohlen, ein geeignetes Gleitmittel zu verwenden, um ein Festfressen zu vermeiden.

MANUELLE BETÄTIGUNGSELEMENTE

Nähere Informationen finden Sie in der Installations- und Wartungsanleitung für manuelle Betätigungselemente der Serie 327, Dokument 123620-322.

Weitere Informationen finden Sie auf unserer Website: www.asco.com

Loctite® ist ein eingetragenes Warenzeichen der Firma Henkel

ISTRUZIONI DI INSTALLAZIONE E MANUTENZIONE

Serie 327, a comando diretto, flusso di base, ridotto/media potenza, otturatore equilibrato 1/4

IT

DESCRIZIONE

Le elettrovalvole Serie 327 sono del tipo 3/2 a comando diretto con costruzione equilibrata. Il corpo è in bronzo o in acciaio inossidabile.

INSTALLAZIONE

Le elettrovalvole ASCO devono essere utilizzate esclusivamente rispettando le caratteristiche tecniche specificate sulla targhetta. Variazioni sulle valvole o sui piloti sono possibili solo dopo avere consultato il costruttore ed i suoi rappresentanti. Prima della installazione, depressurizzare i tubi e pulire internamente. Le elettrovalvole possono essere montate in tutte le posizioni.
La direzione del flusso ed i collegamenti ai tubi sono indicati sul corpo delle valvole.

I raccordi devono essere conformi alla misura indicata sull'apposita targhetta.
ATTENZIONE:
- Ridurre i raccordi può causare operazioni sbagliate o malfunzionamento.
- Per proteggere il componente installare, il più vicino possibile al lato ingresso, un filtro adatto al servizio.
- Se si usano nastro, pasta spray o lubrificanti simili durante il serraggio, evitare che delle particelle entrino nel corpo della valvola.
- Usare attrezzature appropriate e posizionare le chiavi il più vicino possibile al punto di raccordo.
- Per evitare danni al corpo della valvola, NON SERRARE ECCESSIVAMENTE i raccordi.
- Non usare la valvola o il solenoide come una leva.
- I raccordi non devono esercitare pressione, torsione o sollecitazione sull' elettrovalvola.

ALLACCIAMENTO ELETTRICO

L'allacciamento elettrico deve essere effettuato esclusivamente da personale specializzato e deve essere conforme alle norme locali.
ATTENZIONE:
- Prima di mettere in funzione, togliere l'alimentazione elettrica, diseccitare il circuito elettrico e le parti sotto tensione.
- I morsetti elettrici devono essere correttamente avvitati secondo le norme prima della messa in servizio.
- Le elettrovalvole devono essere provviste di morsetti di terra a seconda della tensione e delle norme di sicurezza locali.

I piloti possono avere una delle seguenti caratteristiche elettriche:
- Connettori a lancia secondo ISO-4400 (se installato correttamente, la classe di protezione di questo connettore è IP65).
- Morsettiera racchiusa in custodia metallica. Entrata cavi con pressacavi tipo "Pg".
- Bobine con fili o cavo.

MESSA IN FUNZIONE

Prima di dare pressione al sistema, eseguire un test elettrico. In caso di elettrovalvole, eccitare ripetutamente la bobina fino a notare uno scatto smorzato che indica che il solenoide è entrato in funzione e la natura dell'apparecchiatura usata.
Per effettuare un test del sistema pressurizzato con bobine e adattatore disenergizzati per operatori removibili di tipo MO e MS sotto pressione, montare un operatore MO o MS e azionare la valvola. Smontare l'operatore MO o MS e montare il tappo per evitare un utilizzo non autorizzato.

SERVIZIO

Molte elettrovalvole sono provviste di bobine per il funzionamento continuo. Per prevenire la possibilità di danneggiare cose o persone, non toccare il solenoide. Se di facile accesso, l'elettrovalvola deve essere protetta per evitare qualsiasi contatto accidentale.

OPERATIVITÀ MANUALE

Sono disponibili quattro operatori manuali opzionali:
1. *Tipo a spinta, ritorno a molla, suffisso x MO:* Premere il pulsante per commutare manualmente la valvola in posizione di attivazione "ON". Rilasciare il pulsante per far ritorno alla posizione di disattivazione "OFF".
2. *Tipo ad avvitamento con ritorno manuale, suffisso x MS:* Premere e ruotare la manopola in senso orario per commutare la valvola manualmente in posizione di attivazione "ON". Ruotare la manopola in senso antiorario per far ritorno alla posizione di disattivazione "OFF".
3. *Rilascio senza tensione (NVR):* La valvola non funzionerà con la sola applicazione di energia al solenoide. Applicare energia al solenoide e premere temporaneamente il pulsante per commutare e bloccare la valvola in posizione d'attivazione "ON". La valvola si sbloccherà (facendo ritorno alla posizione di disattivazione "OFF"), in caso di interruzione dell'alimentazione elettrica.
4. *Un adattatore per operatori removibili MO e MS sotto pressione, secondo TPL-26710:* Rimuovere il tappo dell'adattatore e montare l'operatore MO, KIT 325323, (senza guarnizioni e molla) o MS, KIT 325324; il sistema può essere tenuto sotto pressione. Azionare gli operatori MO e MS come descritto qui sopra. Rimuovere l'operatore manuale e reinserire il tappo.

EMISSIONE SUONI

L'emissione di suoni dipende dall'applicazione e dal tipo di elettrovalvola. L'utente può stabilire esattamente il livello del suono solo dopo aver installato la valvola sul suo impianto.

MANUTENZIONE

La manutenzione dei prodotti ASCO dipende dalle condizioni di utilizzo. Questi componenti devono essere puliti periodicamente. L'intervallo fra una pulizia e l'altra varia a seconda delle condizioni di utilizzo. Maneggiare con attenzione il Kit MO e MS per evitare di danneggiarlo. Durante gli interventi è preferibile controllare che i vari componenti non siano eccessivamene usurati. In caso di usura eccessiva è disponibile un set completo di parti interne come kit di ricambio. In caso di problemi durante l'installazione e la manutenzione o in caso di dubbi, rivolgersi ad ASCO o ai suoi rappresentanti autorizzati.

SMONTAGGIO VALVOLE

Smontare procedendo con ordine. Consultare attentamente gli esplosi forniti per una corretta identificazione delle parti.
1. Smontare clip di fissaggio e distanziatore e sfilare la bobina dal gruppo cannotto. ATTENZIONE: Quando si sgancia la clip metallica di fissaggio, può scattare verso l'alto. Smontare la ghiera.
2. Svitare il gruppo cannotto e togliere l'anello di tenuta.
3. Smontare la molla superiore.
4. Sfilare il sottogruppo del nucleo. Smontare la guarnizione.
5. Ora tutte le parti sono accessibili per la pulizia o la sostituzione.

RIMONTAGGIO VALVOLA

Rimontare procedendo nell'ordine inverso facendo riferimento agli esplosi forniti per la corretta identificazione e collocazione delle parti.
1. NOTA: Lubrificare tutte le guarnizioni/anelli di tenuta con grasso al silicone d'alta qualità.
2. Inserire la guarnizione nella scanalatura del sottogruppo del nucleo facendola scattare (badare che la misura sia quella giusta).
3. Inserire il sottogruppo del nucleo nell'apertura del corpo e spingere delicatamente finché la guarnizione sigilla l'apertura.
4. Rimontare l'anello di tenuta e la molla superiore del gruppo cannotto (con l'estremità chiusa in alto).
5. Rimontare il gruppo cannotto e serrare con coppia secondo quanto indicato nella tabella. In questo modo il sottogruppo del nucleo viene spinto nella giusta posizione.
6. Rimontare l'operatore manuale; forza di serraggio come da relativa tabella, applicare della Loctite® 243 per l'adattatore.
7. Montare la ghiera, la bobina e la clip di fissaggio.
8. Dopo la manutenzione, azionare ripetutamente la valvola per accertarne il corretto funzionamento.

NOTA: Per le strutture in acciaio inossidabile si raccomanda di usare un lubrificante antigrippante adatto onde evitare l'usura.

OPERATORI MANUALI

Per maggiori informazioni fare riferimento alle istruzioni di installazione e manutenzione degli operatori manuali della Serie 327 nel documento 123620-322.

Per informazioni aggiuntive, visitate il nostro sito web: www.asco.com

Loctite® è un marchio registrato di Henkel

ALGEMENE INSTALLATIE- EN ONDERHOUDSINSTRUCTIES

Serie 327, direct werkend, normale doorstroomfactor, verlaagd vermogen, gebalanceerde klep 1/4

NL

BESCHRIJVING

Afsluiters uit de 327-serie zijn direct werkende 3/2-magneetafsluiters met gebalanceerde klep. Het afsluiterhuis is van messing of roestvast staal.

INSTALLATIE

ASCO producten mogen uitsluitend toegepast worden binnen de op de naamplaat aangegeven specificaties. Wijzigingen zijn alleen toegestaan na overleg met de fabrikant of haar vertegenwoordiger. Voor het inbouwen dient het leiding-systeem drukloos gemaakt te worden en inwendig gereinigd. De positie van de afsluiter is naar keuze te bepalen.
De doorstroomrichting wordt bij afsluiters aangegeven op het afsluiterhuis.

De pijpaansluiting moet overeenkomstig de naamplaatgegevens plaatsvinden.
LET HIERBIJ OP:
- Een reductie van de aansluitingen kan tot prestatie- en functiestoornis leiden.
- Ter bescherming van de interne delen wordt een filter in het leidingnet aanbevolen.
- Bij het gebruik van draadafdichtingspasta of tape mogen er geen deeltjes in het leidingwerk geraken.
- Men dient uitsluitend geschikt gereedschap voor de montage te gebruiken.
- Gebruik een zodanig koppel voor leidingverbindingen dat het product NIET WORDT BESCHADIGD.
- Het product, de behuizing of de spoel mag niet als hefboom worden gebruikt.
- De pijpaansluitingen mogen geen krachten of momenten op het product overdragen.

ELEKTRISCHE AANSLUITING

In geval van elektrische aansluiting dient dit door vakkundig personeel te worden uitgevoerd volgens de door de plaatselijke overheid bepaalde richtlijnen.
LET HIERBIJ OP:
- Voordat men aan het werk begint moeten alle spanningsvoerende delen spanningsloos worden gemaakt.
- Alle aansluitklemmen moeten na het beëindigen van het werk volgens de juiste normen worden aangedraaid.
- Al naar gelang het spanningsbereik moet het product volgens de geldende normen van een aarding worden voorzien.

Het product kan de volgende aansluitingen hebben:
- Stekeraansluiting volgens ISO-4400 (bij juiste montage wordt de dichtheidsklasse IP-65 verkregen).
- Aansluiting in het metalen huis d.m.v. schroefaansluiting. De kabeldoorvoer heeft een "PG" aansluiting.
- Losse of aangegoten kabels.

IN GEBRUIK STELLEN

Voordat u de druk aanslult, dient u eerst een elektrische test uit te voeren. In geval van magneetafsluiters legt men meerdere malen spanning op de spoel aan waarbij een gedempt "klikken" hoorbaar moet zijn bij juist functioneren.
Als u het systeem wilt testen, wanneer dit onder druk staat met niet-bekrachtigde spoelen en een adapter voor onder druk verwijderbare koppen MO en MS, monteert u een MO of MS en gebruikt u de afsluiter. Demonteer het MO of MS en monteer de dop om een onrechtmatig uitgevoerde verrichting te voorkomen.

GEBRUIK

De meeste magneetafsluiters zijn uitgevoerd met spoelen voor continu gebruik. Om persoonlijk letsel en schade door aanraking van het spoelhuis te voorkomen dient men het aanraken te vermijden, omdat bij langdurige inschakeling de spoel of het spoelhuis heet kan worden. In voorkomende gevallen dient men de spoel af te schermen voor aanraking.

HANDBEDIENING

Er zijn vier opties voor handbediening:
1. *Drukknop, met terugstelveer, achtervoegsel MO:* Druk op de knop om de afsluiter handmatig "IN" te schakelen. Laat de knop los om weer "UIT" te schakelen.
2. *Draaiknop, handmatige terugstelling, achtervoegsel MS:* Druk op de knop en draai hem rechtsom om de afsluiter handmatig "IN" te schakelen. Draai de knop linksom om weer "UIT" te schakelen.
3. *Aan tot wegvallen spanning (No Voltage Release - NVR):* U kunt de afsluiter niet inschakelen door alleen de magneetkop te bekrachtigen. De afsluiter valt bij stroomuitval terug in de "UIT"-stand en blijft uitgeschakeld ook als er weer spanning is.
4. *Een adapter voor onder druk verwijderbare koppen MO en MS, volgens TPL-26710:* Haal de dop van de adapter en monteer de MO, KIT 325323, (zonder afdichtingen en veer) of MS, KIT 325324, het systeem kan onder druk worden gehouden. Gebruik de MO en MS zoals hierboven beschreven. Verwijder de handbediening en monteer de dop.

GELUIDSEMISSIE

Dit hangt sterk af van de toepassing en het gebruikte medium. De bepaling van het geluidsniveau kan pas uitgevoerd worden nadat de afsluiter is ingebouwd.

ONDERHOUD

Het onderhoud aan de afsluiters is afhankelijk van de bedrijfsomstandigheden. We raden u aan om het product regelmatig te reinigen, in intervallen die afhankelijk zijn van het medium en de mate van onderhoud. Behandel de MO en MS Kit met zorg om beschadiging te voorkomen. Controleer tijdens het onderhoud of onderdelen zijn versleten. In geval van slijtage zijn reserve-onderdelensets beschikbaar om een inwendige revisie uit te voeren. Ingeval problemen of onduidelijkheden tijdens montage, gebruik of onderhoud optreden dan dient men zich tot ASCO of haar vertegen-woordiger te wenden.

DEMONTAGE

Neem de afsluiter op een ordelijke wijze uit elkaar. Raadpleeg daarbij de montagetekeningen die de afzonderlijke onderdelen benoemen.
1. Verwijder de bevestigingsclip en de opvulring, en schuif de spoel van de kopstuk/deksel-combinatie. LET OP: bij het verwijderen van de bevestigingsclip kan deze omhoog springen. Verwijder de veerring.
2. Schroef de kopstuk/deksel-combinatie los en verwijder diens O-ring.
3. Verwijder de bovenste veer.
4. Trek de plunjer eruit. Verwijder de afdichting.
5. Alle delen zijn nu toegankelijk voor reiniging of vervanging.

MONTAGE

Monteer alle delen in omgekeerde volgorde als aangegeven is bij demontage, let daarbij wel op de montagetekening voor de juiste plaatsing van de onderdelen.
1. OPMERKING: Vet alle afdichtingen/O-ringen in met hoogwaardig siliconevet.
2. Schuif de afdichting over de plunjer tot in de groef (gebruik het juiste formaat).
3. Plaats de plunjer in de opening in het afsluiterhuis en druk de plunjer vervolgens omlaag tot de afdichting deze opening net helemaal afsluit.
4. Plaats de O-ring van de kopstuk/deksel-combinatie en de bovenste veer weer terug (met het spits toelopende uiteinde naar boven).
5. Monteer de kopstuk/deksel-combinatie en draai deze met het juiste aandraaimoment vast. Hierdoor wordt ook de plunjer in de juiste positie geduwd.
6. Vervang Handbediening, schroef dit met het juiste aandraaimoment vast, breng Loctite® 243 aan op de adapter.
7. Monteer nu de veerring, de spoel en de bevestigingsclip.
8. Na het onderhoud dient men de afsluiter een aantal malen te bedienen om de werking ervan te controleren.

OPMERKING: Voor de roestvrijstalen afsluiters raden we ten sterkte aan om een specifiek smeermiddel te gebruiken tegen vastlopen, om vreten van het staal te voorkomen.

HANDBEDIENINGEN

Raadpleeg voor meer gedetailleerde informatie de installatie- en onderhoudsinstructies van het Serie 327 handbedieningsdocument 123620-322.

Ga voor meer informatie naar onze website: www.asco.com

Loctite® is een geregistreerd handelsmerk van Henkel

INSTRUCCIONES DE INSTALACIÓN Y MANTENIMIENTO
La serie 327, mando directo, flujo básico, reducida/media potencia, vástago equilibrado 1/4

ES

DESCRIPCION
La serie 327 está formada por válvulas de solenoide 3/2 de mando directo, del tipo construcción equilibrada. El material del cuerpo es de bronce o acero inoxidable.

INSTALACION
Los componentes ASCO sólo deben utilizarse dentro de las especificaciones técnicas que se especifican en su placa de características. Los cambios en el equipo sólo estarán permitidos después de consultar al fabricante o a su representante. Antes de la instalación, despresurice el sistema de tuberías y limpie internamente. El equipo puede utilizarse en cualquier posición.
En el cuerpo se indican el sentido del fluido y la conexión de las válvulas a la tubería.

Las conexiones a la tubería deben corresponder al tamaño indicado en la placa de características y ajustarse adecuadamente.
PRECAUCION:
- La reducción de las conexiones puede causar operaciones incorrectas o defectos de funcionamiento.
- Para la protección del equipo se debe instalar en la parte de la entrada y tan cerca como sea posible del producto un filtro o tamizador adecuado para el servicio.
- Si se utilizara cinta, pasta, spray u otros lubricantes en el ajuste, se debe evitar que entren partículas en el producto.
- Se debe utilizar las herramientas adecuadas y colocar llaves lo más cerca posible del punto de conexión.
- Para evitar daños al equipo, NO FORZAR las conexiones a la tubería.
- No utilizar la válvula o el solenoide como palanca.
- Las conexiones a la tubería no producirán ninguna fuerza, apriete o tensión sobre el producto.

CONEXION ELECTRICA
En caso de requerirse conexiones eléctricas, estas serán realizadas por personal cualificado y deberán adaptarse a las normas y regulaciones locales.
PRECAUCION:
- Antes de comenzar el trabajo, desconecte el suministro de energía eléctrica y desenergice el circuito electrónico y los elementos portadores de tensión.
- Todos los terminales eléctricos deben estar apretados adecuadamente según normas antes de su puesta en servicio.
- Según el voltaje, los componentes electrónicos deben disponer de una conexión a tierra y satisfacer las normas y regulaciones locales.

El equipo puede tener uno de los siguientes terminales eléctricos:
- Conexiones desenchufables según la norma ISO-4400 (cuando se instala correctamente esta conexión proporciona una protección IP-65).
- Terminales de tornillo con carcasa metálica con entrada de cable de conexión roscada "PG".
- Salida de cables.

PUESTA EN MARCHA
Antes de aplicar presión al sistema, lleve a cabo primero una prueba eléctrica. En el caso de válvulas solenoide, active la bobina unas cuantas veces y observe un "clic" que indica el funcionamiento del solenoide y la naturaleza del equipo usado.
Para probar el sistema al aplicar presión con bobinas desactivadas y adaptador para los operadores MO y MS bajo presión, monte un MO o MS y accione la válvula. Desmonte el MO o MS y coloque el obturador para evitar que se utilice sin autorización.

SERVICIO
La mayor parte de las válvulas solenoides se suministran con bobinas para un servicio continuo. Con el fin de evitar la posibilidad de daños personales o materiales no se debe tocar el solenoide, ya que puede haberse calentado en condiciones normales de trabajo. Si la electroválvula es de fácil acceso, el instalador debe prever una protección que impida cualquier contacto accidental.

FUNCIONAMIENTO MANUAL
Hay cuatro operadores manuales opcionales:
1. *Tipo Presión, retorno de muelle, sufijo MO:* Pulse el botón para poner la válvula manualmente en la posición "ON". Suelte el botón para volver a la posición "OFF".
2. *Tipo tornillo, retorno manual, sufijo MS:* Pulse y gire el botón en sentido horario para poner la válvula manualmente en la posición "ON". Gire el botón en sentido antihorario para volver a la posición "OFF".
3. *Sin liberación de tensión (NVR):* La válvula no funcionará solamente energizando el solenoide. Energice el solenoide y pulse el botón momentáneamente para conmutar y fijar la válvula en la posición "ON". La válvula se liberará (volviendo a la posición "OFF") en caso de interrupción de la energía eléctrica.
4. *Un adaptador para operadores MO y MS bajo presión, conforme con TPL-26710:* Retire el obturador del adaptador y monte el MO, KIT 325323, (sin juntas ni resorte) o MS, KIT 325324; el sistema puede mantenerse bajo presión. Accione el MO y MS como se ha indicado anteriormente. Desmonte el operador manual y vuelva a colocar el obturador.

EMISION DE RUIDOS
La emisión de ruidos depende de la aplicación, medio y naturaleza del equipo utilizado. Una determinación exacta del nivel de ruido solamente se puede llevar a cabo por el usuario que disponga la válvula instalada en su sistema.

MANTENIMIENTO
El mantenimiento de los productos ASCO depende de las condiciones de servicio. Se recomienda una limpieza periódica, dependiendo de las condiciones del medio y del servicio. Manipule el kit MO y MS con cuidado para evitar daños. Durante el servicio, los componentes deben ser examinados por si hubiera desgastes excesivos. Se dispone de un juego completo de partes internas como recambio. Si ocurriera un problema durante la instalación/mantenimiento o en caso de duda contactar con ASCO o representantes autorizados.

DESMONTAJE DE LA VALVULA
Desmonte la válvula ordenadamente. Preste especial atención a las vistas ampliadas que se suministran para identificar las partes.
1. Retire el clip de sujeción y el espaciador y deslice la bobina de la base auxiliar del solenoide. PRECAUCION: al desengancharse el clip de sujeción metálico, éste puede saltar hacia arriba. Retire la arandela resorte.
2. Desenrosque la base auxiliar del solenoide y retire la junta.
3. Retire el resorte superior.
4. Tire del conjunto del núcleo. Retire la guarnición.
5. Ahora se puede acceder a todas las piezas para limpieza y sustitución.

REMONTAJE DE LA VALVULA
Vuelva a montar la válvula en el orden inverso de desmontaje prestando especial atención a las vistas ampliadas suministradas para identificar e instalar las partes.
1. NOTA: Lubrique todas las guarniciones/juntas con grasa de silicona de buena calidad.
2. Inserte la guarnición en el surco del conjunto del núcleo (tenga cuidado de utilizar el tamaño correcto).
3. Coloque el conjunto del núcleo en la cavidad del cuerpo y llévelo suavemente hacia abajo hasta que la guarnición selle en la cavidad del cuerpo.
4. Vuelva a colocar la junta de la base del solenoide y el resorte superior (coloque el extremo cerrado en la parte superior).
5. Vuelva a colocar la base auxiliar del solenoide y apriete según el cuadro de apriete. Esto también llevará el conjunto del núcleo a su posición correcta.
6. Reemplace el operador manual, apriete según el cuadro de pares de apriete y aplique Loctite® 243 al adaptador.
7. Instale la arandela resorte, la bobina y el clip de sujeción.
8. Después de realizado el mantenimiento, opere la válvula unas cuantas veces para asegurarse de su correcto funcionamiento.

NOTA: Para las construcciones de acero inoxidable se recomienda utilizar un lubricante antiagarrotamiento adecuado para evitar el desgaste por rozamiento.

OPERADORES MANUALES
Para obtener más información, consulte las instrucciones de instalación y mantenimiento de operadores manuales serie 327, documento 123620-322.

Para obtener información adicional, visite nuestro sitio Web: www.asco.com

Loctite® es una marca registrada de Henkel

INSTALLATIONS- & UNDERHÅLLSINSTRUKTIONER
Serie 327, direktstyrd, balanserad ventil 1/4 för grundflöde och reducerad/medelkraft.

SE

BESKRIVNING
Serie 327 är direktstyrda 3/2 magnetventiler av balanserad konstruktion. Ventilkroppen är av mässing eller rostfritt stål.

INSTALLATION
ASCO-komponenter är enbart avsedda för användning i enlighet med de tekniska specifikationerna på typskylten. Utrustningen får enbart modifieras med tillverkarens eller en representants uttryckliga medgivande. Före installationen ska trycket i ledningarna stängas av och invändigt rengöras. Utrustningen kan monteras i valfri position. Flödesriktningen och ventilernas rörledningar anges på ventilkroppen. Kopplingarna ska göras enligt storlek och vridmoment på namnplattan.

VAR FÖRSIKTIG:
- Att minska antalet kopplingar kan orsaka fel eller bristande funktion.
- För att skydda utrustningen ska en lämpad sil eller ett filter installeras vid intaget och så nära komponenten som möjligt.
- Var försiktig så att inga oönskade partiklar tränger in i systemet vid åtdragning med tejp, fett, spray eller liknande smörjmedel.
- Använd rätt verktyg och placera nyckeln alltid så nära kopplingspunkten som möjligt.
- För att undvika skada på utrustningen får rörkopplingar INTE DRAS ÅT FÖR HÅRT.
- Använd inte ventilen eller magneten som hävstång.
- Kopplingarna får inte på något sätt belasta produkten.

ELEKTRISK ANSLUTNING
Elektriska anslutningar får enbart utföras av behörig personal och skall göras enligt gällande lokala standarder och bestämmelser.
VAR FÖRSIKTIG:
- Stäng av all strömtillförsel och ladda ur elkretsen och spänningsförande delar innan verksamheter påbörjas.
- All elektriska skruvkontakter ska dras åt enligt anvisningarna innan produkten tas i bruk.
- Beroende på spänningen måste elkomponenter förses med en jordanslutning och uppfylla lokala bestämmelser och föreskrifter.

Utrustningen kan ha en av följande elektriska anslutningar:
- Spadkoppling enligt ISO-4400 (vid korrekt montering bjuder anslutningen skydd enligt IP-65).
- Inbäddade skruvkopplingar i metallhölje med „Pg" packbox.
- Lösa ledningar eller kablar.

DRIFTSÄTTNING
Gör ett elektriskt test innan systemet sätts under tryck. Vid användning av magnetventiler, slå till spolen ett antal gånger och lägg märke till ett dämpat klick som anger att magneten har aktiverats.
För testning av systemet under tryck och med avaktiverade spolar och en adapter för reglage MO och MS som kan avlägsnas under tryck, monterar du en MO eller MS och aktiverar ventilen. Avlägsna MO eller MS och montera ventilen för att undvika obefogad aktivering.

SERVICE
De flesta solenoidventiler har spolar för kontinuerlig drift. För att förebygga risk för person- eller materialskada får spolen inte vidröras då den kan bli mycket varm vid normal drift. Om solenoidventilen är lätt att komma åt ska installatören förse med skydd mot oavsiktlig kontakt.

MANUELL STYRNING
Det finns fyra möjligheter för manuell styrning:
1. *Trycktyp, fjäderretur, suffix MO:* Tryck på knappen för att koppla „PA" ventilen manuellt. Släpp knappen för att återvända till „AV"-stängt läge.
2. *Skruvtyp, manuell retur, suffix MS:* Tryck in knappen och vrid den medurs för att koppla „PA" ventilen manuellt. Vrid knappen moturs för att återvända till „AV"-stängt läge.
3. *Släppning vid ingen spänning (NVR):* Ventilen aktiveras inte genom att endast koppla på magneten. Koppla på magneten och tryck kort på knappen så att ventilen kopplas „PA" och spärras där. Ventilen släpper (återvänder till „AV"-stängt läge) om strömtillförseln bryts.
4. *En adapter för reglage MO och MS som kan avlägsnas under tryck, enligt TPL-26710:* Avlägsna pluggen frånadaptern och montera en MO, KIT 325323, (utan packningar och fjäder) eller MS, KIT 325324; systemet kan hållas under tryck. Aktivera MO och MS enligt ovanstående beskrivning. Avlägsna det manuella reglaget och sätt tillbaka pluggen.

BULLERNIVÅ
Bullernivån är beroende på tillämpningen, medium och typen av utrustning. Den exakta bullernivån kan bara fastställas av användaren på platsen där ventilen installerats.

UNDERHÅLL
Underhållet av ASCO-produkter beror på driftsförhållandena. Regelbunden rengöring rekommenderas, intervallet är beroende på vätskan som används och driftförhållandena. Behandla MO- och MS-satsen försiktigt för att undvika skada. Under driften ska komponenterna kontrolleras på slitage. En komplett uppsättning invändiga delar finns som reservdelssats. Om ett problem uppstår vid installation/underhåll eller vid frågor, kontakta då gärna ASCO eller en auktoriserad representant.

ISÄRTAGNING AV VENTILEN
Var noggrann vid isärtagningen. Se de detaljerade illustrationerna för att identifiera de olika delarna.
1. Avlägsna fästklämman och distansbrickan och skjut undan spolen från magnetens basmodul. FÖRSIKTIGT: när fästklämman av metall släpper kan den kastas uppåt. Avlägsna fjäderbrickan
2. Skruva lös magnetens basmodul och avlägsna dess O-ring.
3. Avlägsna den övre fjädern.
4. Dra ut kärnmodulen. Avlägsna packningen.
5. Alla delar är nu tillgängliga för rengöring eller byte.

HOPSÄTTNING AV VENTILEN
Montera samman ventilen i motsatt ordningsföljd, se de detaljerade illustrationerna för att identifiera och placera de olika delarna.
1. OBS! Smörj alla packningar/O-ringar med ett silikonbaserat smörjmedel av hög kvalitet.
2. Klicka in brickan i kärnmodulens springa (se till att den har rätt storlek).
3. Placera kärnmodulen i kroppshålan och tryck den lätt nedåt tills packningen nätt och jämnt tätar hålrummet.
4. Sätt tillbaka magnetbasens O-ring och övre fjäder (med den slutna ändan uppåt).
5. Sätt tillbaka magnetens basmodul och dra åt enligt momenttabellen. Härmed trycks även kärnmodulen till sitt rätta läge.
6. Sätt tillbaka det manuella reglaget; dra åt enligt momenttabellen, anbringa Loctite® 243 för adaptern.
7. Montera fjäderbrickan, spolen och fästklämman.
8. Slå till ventilen ett antal gånger för att kontrollera att den fungerar efter underhållet.

OBS! För detaljerna i rostfritt stål rekommenderar vi starkt att använda ett lämpligt antikärvsmörjmedel för att undvika skärning.

MANUELLA REGALGE
För detaljerad information hänvisar vi till installations- & underhållsanvisningarna Serie 327 manella reglage, dokument 123620-322.

Gå till vår webbplats för mer information: www.asco.com

Loctite® är ett registrerat varumärke som tillhör Henkel

DIBUJO	RITNING	TEGNING
DESENHO	TEGNING	PIIRUSTUS

SERIES 327

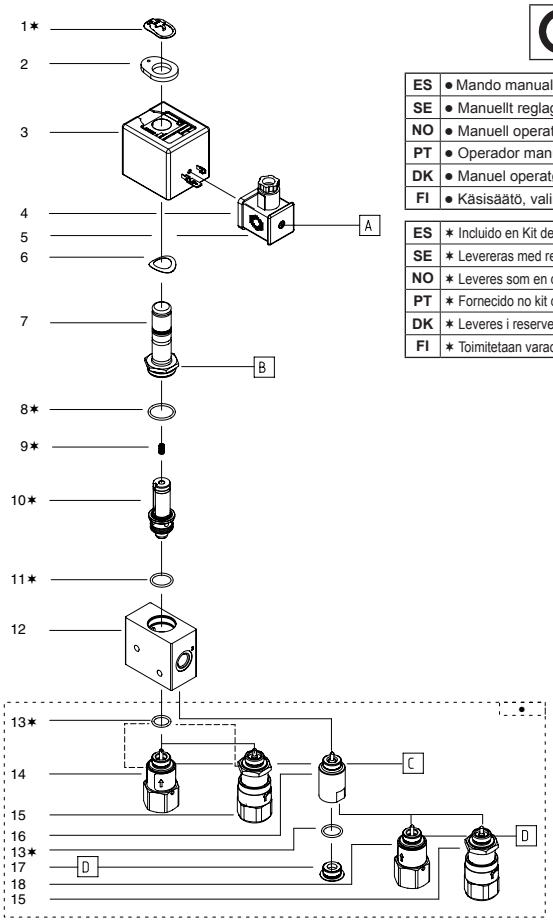

ES	● Mando manual en opcion
SE	● Manuellt reglage, tillval
NO	● Manuell operatør ekstrautstyr
PT	● Operador manual opcional
DK	● Manuel operatør, valgfri
FI	● Käsisäätö, valinnainen

ES	∗ Incluido en Kit de recambio
SE	∗ Levereras med reservdelssats
NO	∗ Leveres som en del av reservedelssettet
PT	∗ Fornecido no kit de peças sobresselentes
DK	∗ Leveres i reservedelssættet
FI	∗ Toimitetaan varaosasarjan mukana

Ø	Código de la electrovalvula (1) Katalognummer (1) Katalognummer (1) Número do catálogo (1) Katalognummer (1) Luettelonumero (1)	Código del kit de recambio Levereras med reservdelssats Leveres som en del av reservedelssettet Fornecido no kit de peças sobresselentes Leveres i reservedelssættet Toimitetaan varaosasarjan mukana
1/4	SCG327B101 / B201 SCG327B102 / B202 SCG327B111 / B211 SCG327B112 / B212 G327B291 / B292	C132-251 C132-251 C132-253 C132-253 C326-032

(1) Estas instrucciones de instalación y mantenimiento para la construcción "B" (xxxxxxBxxx) también son adecuados para el viejo 'A' de la construcción
(1) Detta I&M-blad för 'B'.konstruktion (xxxxxxBxxx) är också lämpad för den gamla 'A'-konstruktionen
(1) Dette installasjons- og vedlikeholdsbladet for 'B'-konstruksjon (xxxxxxBxxx) er også egnet for den gamle typen 'A'-konstruksjon
(1) Esta folha de instruções e manutenção para a construção 'B' (xxxxxxBxxx) também é adequada para a construção 'A' antiga
(1) Dette I&M-blad for B-konstruktionen (xxxxxxBxxx) gælder også for den gamle A-konstruktion
(1) Tämä 'B'-rakenteen (xxxxxxBxxx) käytto- ja huolto-ohje soveltuu myös vanhaan 'A'-rakenteeseen

DIBUJO	RITNING	TEGNING
DESENHO	TEGNING	PIIRUSTUS

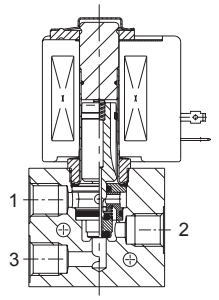

TORQUE CHART		
A	0,6 ± 0,2	5 ± 2
B	30 ± 3	260 ± 25
C	14 ± 2	125 ± 10
D	6 ± 1	50 ± 5
ITEMS	NEWTON.METRES	INCH.POUNDS

ES DESCRIPCION
1. Clip de sujeción
2. Anillo separador
3. Bobina y placa de características
4. Guarnición
5. Conjunto del conector
6. Arandela, resorte
7. Base auxiliar del solenoide
8. Junta, b.a. del solenoide
9. Resorte superior
10. Conjunto del núcleo/inserción
11. Guarnición, inserción
12. Cuerpo de la válvula
13. Junta tórica, operador manual/ obturador
14. Operador manual, tipo presión MO
15. Operador manual, tipo tornillo MS
16. Operador manual, tipo adaptador
17. Obturador
18. Operador manual, tipo presión MO

SE BESKRIVNING
1. Fästklämma
2. Avståndsbricka
3. Spole & typskylt
4. Packning
5. Monteringssats för konnektor
6. Packning, fjäder
7. Magnet, basmodul
8. O-ring, basmodul
9. Övre fjäder
10. Kärn-/insatsmodul
11. Packning, insats
12. Ventilkropp
13. O-ring, manuellt reglage/plugg
14. Manuellt reglage, MO trycktyp
15. Manuellt reglage, MS skruvtyp
16. Manuellt reglage, adaptertyp
17. Plugg
18. Manuellt reglage, MO trycktyp

NO BESKRIVELSE
1. Låseklemme
2. Avstandsstykke
3. Spole og navneplate
4. Pakning
5. Koblingssammensetning
6. Skive, fjær
7. Sol.base sub-montering
8. O-ring, s.b.sub-mont
9. Øverste fjær
10. Kjerne/sett inn sub-montering
11. Pakning, sett inn
12. Ventilhus
13. O-ring, manuell operatør/plugg
14. Manuell operatør, MO trykkbetjent type
15. Manuell operatør, MS skrutype
16. Manuell operatør, adaptertype
17. Plugg
18. Manuell operatør, MO trykkbetjent type

PT DESCRIÇÃO
1. Braçadeira de fixação
2. Espaçador
3. Bobina e placa de identificação
4. Junta
5. Conetor
6. Anilha, mola
7. Submontagem da base do solenoide
8. O-ring, submontagem da base do solenoide
9. Mola superior
10. Submontagem de inserção/núcleo
11. Junta, inserção
12. Corpo da válvula
13. O-ring, operador manual/Bujão
14. Operador manual, tipo impulso MO
15. Operador manual, tipo impulso MS
16. Operador manual, tipo adaptador
17. Bujão
18. Operador manual, tipo impulso MO

DK BESKRIVELSE
1. Holdeklemme
2. Afstandsholder
3. Spole og fabriksskilt
4. Mellemstykke
5. Mufteenhed
6. Spændskive, fjeder
7. Solenoidventilens underdel
8. O-ring, solenoidventilens underdel
9. Topfjeder
10. Kerne/underdelens indsats
11. Mellemstykke, indsats
12. Ventilhus
13. O-ring, manuel operatør/stik
14. Manuel operatør, MO, skubbetype
15. Manuel operatør, MS, skruetype
16. Manuel operatør, adaptertype
17. Stik
18. Manuel operatør, MO, skubbetype

FI KUVAUS
1. Kiinnike
2. Välikappale
3. Käämi ja typpikilpi
4. Tiiviste
5. Liitinyksikkö
6. Alusiaatta, jousi
7. Sol.n alustaosarakenne
8. O-rengas, s.n a.osarak.
9. Päällimm. jousi
10. Keskus/siisuosarakenne
11. Tiiviste, sisus
12. Venttiilin runko
13. O-rengas, käsisäätö/tulppa
14. Käsisäätö, MO painettava
15. Käsisäätö, MS ruuvityyppi
16. Käsisäätö, sovitintyyppi
17. Tulppa
18. Käsisäätö, MO painettava

INSTALLASJONS- OG VEDLIKEHOLDSINSTRUKSER
Serie 327, direktebetjent, basis-flyt redusert/middels effekt balansert seteventil 1/4

NO

BESKRIVELSE
Serie 327 er direktebetjente 3/2 magnetventiler av type balansert konstruksjon. Husets materialer er av messing eller rustfritt stål.

INSTALLASJON
ASCO-komponenter er kun beregnet på bruk innenfor de tekniske egenskapene som er spesifisert på navneplaten. Endringer i utstyret er kun tillatt etter rådføring med produsenten eller dennes representant. Før installering må trykket reduseres og rørsystemet rengjøres innvendig. Utstyret kan monteres i enhver stilling.
Strømningsretningen og rørtilkoplingen av ventiler er indikert på huset.
Rørkoblingene må være i samsvar med størrelsen angitt på navneplaten og satt på deretter.
ADVARSEL:
- Redusering av tilkoblingene kan føre til feilaktig drift eller funksjonsfeil.
- For å beskytte utstyret bør du installere en sil eller et filter som passer for betjening av inntaket så nært produktet som mulig.
- Hvis det brukes tape, pasta, spray eller tilsvarende smøremiddel ved tilstramming, må du unngå at det kommer partikler inn i systemet.
- Bruk riktig verktøy og plasser nøkler så nær tilkoblingspunktet som mulig.
- For å unngå skade på utstyret må rørkoblingene IKKE TREKKES TIL FOR STRAMT.
- Ikke bruk ventilen eller solenoiden som vektstang.
- Rørkoblingene må ikke legge noen vekt, moment eller belastning på produktet.

ELEKTRISK TILKOBLING
Elektriske koplinger må bare gjøres av faglært personale og må være i samsvar med lokale forskrifter og standarder.
ADVARSEL:
- Slå av strømtilførselen og gjør den elektriske kretsen og de spenningsførende delene strømløse før arbeidet starter.
- Alle elektriske polklemmer må strammes forsvarlig i henhold til standardene før de settes i bruk.
- Avhengig av spenningen må elektriske komponenter være utstyrt med jording og tilfredsstille lokale forskrifter og standarder.

Utstyret kan ha en av følgende elektriske kontakter:
- Spadeformede kontakter i henhold til ISO-4400 (når den er korrekt montert gir denne kontakten IP-65-vern).
- Nedsenkede skrueterminaler i metallomslutning med «Pg» kabelgjennomføring.
- Hengende ledninger eller kabler.

SETTE I DRIFT
Før systemet settes under trykk, må en elektrisk test utføres først. For magnetventiler skal du energisere spolen et par ganger og høre et dempet klikk som signal på at solenoiden virker.
For å teste systemet når det er satt under trykk med av-energiserte spoler og adapter for under trykk avtakbare operatører MO og MS, monter en MO eller MS og betjen ventilen. Ta av MO eller MS og monter pluggen for å unngå uautorisert drift.

SERVICE
De fleste spoleventilene er utstyrt med spoler beregnet på kontinuerlig drift. For å redusere muligheten for skade på personer eller eiendom må man ikke berøre spolen, som kan bli varm under normale driftsforhold. Hvis magnetventilen er lett tilgjengelig må installatøren sette opp vern som forhindrer tilfeldig kontakt.

MANUELT DRIFT
Der er fire manuelle operatører:
1. *Trykkbetjent type, med fjærretur, suffiks MO:* Trykk på knappen for å manuelt sette ventilen til «PÅ»-stillingen. Slipp knappen for å gå tilbake til «AV»-stillingen.
2. *Skrue-type manuelt retur, suffiks MS:* Trykk inn og skru knotten med klokken for å manuelt sette ventilen til «PÅ»-stillingen. Skru knotten mot klokken for å gå tilbake til «AV»-stillingen.
3. *Ingen spenningsutslipp (NVR):* Ventilen vil ikke virke ved å kun strømsette solenoiden. Strømsett solenoiden og trykk knotten kortvarig inn for å sette og låse ventilen til «PÅ»-stillingen. Ventilen låses opp (går tilbake til «AV»-stillingen) ved eventuelle strømbrudd.
4. *En adapter til avtakbare operatører under trykk MO og MS, i henhold til TPL-26710:* Ta ut pluggen til adapteren og monter MO, KIT 325323, (uten pakninger og fjær) eller MS, KIT 325324. Systemet kan holdes under trykk. Betjen MO og MS som beskrevet ovenfor. Ta av den manuelle operatøren og remonter pluggen.

STØY
Støynivået avhenger av bruksområdet, mediet og karakteren av utstyret som brukes. Nøyaktig fastsettelse av støynivået kan bare gjøres av brukeren som har ventilen installert i sitt system.

VEDLIKEHOLD
Vedlikehold av ASCO-produkter avhenger av betjeningsforholdene. Periodisk rengjøring anbefales. Tidspunktene for dette vil avhenge av midlene som brukes og serviceforholdene. For å unngå skader skal MO- og MS-Kit behandles varsomt. Under service bør komponenter undersøkes for overdreven slitasje. Et fullstendig sett med interne deler er tilgjengelig som et reservedelssett. Hvis det oppstår et problem under installasjon/vedlikehold eller hvis du er i tvil, ta kontakt med ASCO eller autoriserte representanter.

DEMONTERING AV VENTILEN
Demontering skal skje i riktig rekkefølge. Vær spesielt oppmerksom på perspektivsnittene for identifisering av deler.
1. Ta av festeringen og spaceren og slipp spolen av solenoidbasens sub-montering. FORSIKTIG: Når festeringen i metall slippes, kan den hoppe oppover. Ta av fjærskiven.
2. Skru løs solenoidbasens sub-montering og ta ut O-ringen.
3. Ta av den øverste fjæren.
4. Dra ut kjernen til sub-monteringen. Ta ut pakningen.
5. Alle deler er nå tilgjengelige for rengjøring eller utskifting.

REMONTERING AV VENTILEN
Remonter i motsatt rekkefølge av demonteringen og vær spesielt oppmerksom på perspektivsnittene for identifisering og skifte av deler.
1. MERK: Smør alle pakninger/o-ringer med silikonfett av høy kvalitet.
2. Knepp pakningen inn i sporet i kjernen til sub-monteringen (pass på at du bruker riktig størrelse).
3. Plasser kjernens sub-montering inn i husets hulrom og trykk det forsiktig ned til pakningen akkurat forsegler kroppens hulrom.
4. Sett solenoidbasens O-ring og den øverste fjæren (sett den lukkede enden på toppen).
5. Sett tilbake solenoidbasens sub-montering og stram til i henhold til momenttabellen. Dette trykker også kjernens sub-montering inn i dens riktige stilling.
6. Sett tilbake den manuelle operatøren, stram til i henhold til momenttabellen, påfør Loctite® 243 til adapteren.
7. Installer fjærskiven, spolen og festeringen.
8. Etter vedlikehold skal du bruke ventilen et par ganger for å kontrollere at den fungerer som den skal.

MERK: For monteringer i rustfritt stål, anbefales det på det sterkeste å bruke et egnet glidemiddel for å unngå riving.

MANUELLE OPERATØRER
For detaljert informasjon, se installasjons- og vedlikeholdsinstruksene serie 327 manuelle operatører dokument 123620-322.

Besøk vårt nettsted for ytterligere informasjon: www.asco.com

Loctite® er et registrert varemerke for Henkel

INSTRUÇÕES DE INSTALAÇÃO E MANUTENÇÃO
Série 327, diretas, débito básico, potência reduzida/média, castelo equilibrado 1/4

PT

DESCRIÇÃO
A série 327 é composta por válvulas solenoides 3/2 diretas do tipo de construção equilibrado. O corpo do material é de cobre ou de aço inoxidável.

INSTALAÇÃO
Deve utilizar apenas os componentes da ASCO de acordo com as caraterísticas técnicas especificadas na placa de identificação. As alterações ao equipamento só são autorizadas após consulta ao fabricante ou ao seu representante. Antes da instalação, despressurize o sistema de tubos e limpe o interior. O equipamento pode ser montado em qualquer posição.
A direção do fluxo e a ligação dos tubos das válvulas são indicadas no corpo.
As ligações dos tubos devem estar de acordo com o tamanho indicado na placa de identificação e devem ser montadas corretamente.
ATENÇÃO:
- A redução das ligações poderá causar o funcionamento inadequado ou mau funcionamento.
- Para proteção do equipamento, instale uma rede ou um filtro adequado para a assistência relacionada com o lado de entrada o mais junto possível do produto.
- Quando utilizar fita adesiva, pasta, spray ou um lubrificante idêntico para apertar, evite a entrada de partículas no sistema.
- Utilize as ferramentas adequadas e coloque as chaves de bocas o mais junto possível do ponto de ligação.
- Para evitar danos no equipamento, NÃO APERTE EXCESSIVAMENTE as ligações do tubo.
- Não utilize a válvula nem o solenoide como uma alavanca.
- As ligações do tubo não devem exercer qualquer força, binário ou esforço no produto.

LIGAÇÃO ELÉTRICA
No caso das ligações elétricas, devem ser executadas por técnicos qualificados e de ser acordo com as normas e os regulamentos locais.
ATENÇÃO:
- Desligue a corrente elétrica e remova a corrente do circuito elétrico e das peças que transportam tensão antes de iniciar o trabalho.
- Deve apertar corretamente todos os terminais elétricos com parafusos de acordo com as normas antes de serem colocados em serviço.
- Dependendo dos componentes elétricos de tensão, tem de fornecer uma ligação à massa e satisfazer as normas e os regulamentos locais.

O equipamento pode ter um dos seguintes terminais elétricos:
- Ligações de conetor livre de acordo com a norma ISO-4400 (quando instalada corretamente, esta ligação fornece a proteção IP-65).
- Terminais de parafusos embebidos na caixa metálica com o bucim do cabo "Pg".
- Cabos ou fios móveis.

COLOCAÇÃO EM FUNCIONAMENTO
Antes de pressurizar o sistema, efetue um teste elétrico. No caso das válvulas solenoides, estimule a bobina algumas vezes e observe um clique abafado que significa que o solenoide está a funcionar.
Para testar o sistema pressurizado com adaptador e bobinas sem energia para operadores amovíveis MO e MS sob pressão, monte um MO ou um MS e opere a válvula. Desmonte o MO ou o MS e monte o bujão para evitar o funcionamento não autorizado.

ASSISTÊNCIA
A maior parte das válvulas solenoides está equipada com bobinas concebidas para trabalho contínuo. Para evitar lesões corporais ou danos no material, não toque no operador de solenoide que pode ficar quente em condições de funcionamento normais. Caso a válvula solenoide possa ser facilmente acedida, o instalador deve utilizar equipamento de proteção para evitar qualquer contacto acidental.

FUNCIONAMENTO MANUAL
Existem quatro operadores manuais opcionais:
1. *Tipo impulso, retorno de mola, sufixo MO:* Empurre o botão para mudar a válvula manualmente para a posição "ON". Liberte o botão para voltar a posição "OFF".
2. *Tipo parafuso de retorno manual, sufixo MS:* Empurre e rode o botão para a direita para mudar a válvula para a posição "ON". Rode o botão para a esquerda para voltar à posição "OFF".
3. *Sem libertação de tensão (NVR):* A válvula não funciona apenas com energia no solenoide. Alimente o solenoide e empurre o botão momentaneamente para mudar e fixar a válvula na posição "ON". A válvula desprende-se (volta para a posição "OFF") em caso de interrupção da corrente elétrica.
4. *Um adaptador para operadores MO e MS amovíveis sob pressão de acordo com a TPL-26710:* Remova o bujão do adaptador e monte o MO, KIT 325323, (sem vedantes e mola) ou o MS, KIT 325324; pode manter o sistema sob pressão. Opere o MO e o MS conforme descrito acima. Remova o operador manual e reinstale o bujão.

EMISSÃO DE SOM
A emissão de som depende da aplicação, material e natureza do equipamento utilizado. A determinação exata do nível de som só pode ser efetuada pelo utilizador com a válvula instalada no sistema.

MANUTENÇÃO
A manutenção dos produtos da ASCO depende das condições de serviço. A limpeza periódica é recomendada e o momento da limpeza depende do material e das condições de assistência. Manuseie o kit MO e MS com cuidado para evitar danos. Os componentes devem ser examinados durante a operação de assistência para detetar desgaste excessivo. Um conjunto completo de peças internas está disponível como um kit de peças sobresselentes. Se ocorrer um problema durante a instalação/manutenção ou em caso de dúvida, contacte a ASCO ou um representante autorizado.

DESMONTAGEM DAS VÁLVULAS
Desmonte-a de uma forma ordenada. Preste especial atenção às vistas ampliadas fornecidas para identificação das peças.
1. Remova o espaçador e o clipe de retenção e descole a bobina da submontagem da base do solenoide. PRECAUÇÃO: quando desengatar o clipe de retenção metálico, a mola pode ir para cima. Remova a anilha de mola.
2. Desaparafuse a submontagem da base do solenoide e remova o o-ring.
3. Remova a mola superior.
4. Remova a submontagem do núcleo. Remova a junta.
5. Todas as peças são acessíveis para limpeza ou substituição.

MONTAGEM DAS VÁLVULAS
Monte pela ordem inversa da desmontagem, prestando especial atenção às vistas ampliadas para identificação e substituição de peças.
1. NOTA: Lubrifique todas as juntas/O-rings com massa lubrificante de silicone de alta qualidade.
2. Encaixe a junta na ranhura da submontagem do núcleo (tenha atenção ao tamanho correto).
3. Coloque a submontagem do núcleo na cavidade do corpo e empurre-a suavemente para baixo até a junta encaixar na cavidade do corpo.
4. Substitua o o-ring da base do solenoide e a mola superior (colocar a extremidade fechada no topo).
5. Substitua a submontagem da base do solenoide e aperte de acordo com a tabela de binários. Este procedimento também empurra a submontagem do núcleo para a posição correta.
6. Substitua o operador manual; aperte de acordo com a tabela de binários, aplique Loctite® 243 para o adaptador.
7. Instale a anilha da mola, a bobina e o clipe de retenção.
8. Depois da manutenção, opere a válvula algumas vezes para verificar se está a funcionar corretamente.

NOTA: No caso das construções em aço inoxidável, é altamente recomendado o uso de lubrificante antigripante para evitar a gripagem.

OPERADORES MANUAIS
Para obter informações detalhadas, consulte as instruções de manutenção e instalação no manual do operador da série 327 - documento 123620-322.

Para mais informações, visite o nosso sítio Web: www.asco.com

Loctite® é uma marca comercial registada da Henkel

INSTALLATIONS- OG VEDLIGEHOLDELSESVEJLEDNING
Serie 327, direkte betjent, grundlæggende flow, reduceret/mellemhøj effekt, balanceret løfteventil 1/4

DK

BESKRIVELSE
Serie 327 er direkte betjente 3/2 magnetventiler af typen med balanceret konstruktion. Husets materiale kan fås i messing eller rustfrit stål.

INSTALLATION
ASCO komponenter er kun beregnet til brug under de tekniske vilkår der er beskrevet på fabriksskiltet. Ændringer af apparaturet er kun tilladt efter samråd med fabrikanten eller dennes repræsentanter. Udløs trykket i rørsystemet, og rens det indvendigt før installationen. Udstyret kan monteres i alle positioner.
Gennemstrømsretningen og rørforbindelserne for ventilerne er angivet på huset.
Rørforbindelserne skal udføres i overensstemmelse med den størrelse der er angivet på fabriksskiltet.

FORSIGTIG:
- Reducering af forbindelserne kan forårsage forkert funktion eller fejl.
- Til beskyttelse af udstyret kan der i indløbssiden så tæt på produktet som muligt installeres en si eller et filter, der er egnet til formålet.
- Pas på, at der ikke kommer partikler ind i systemet, hvis der bruges tape, pasta, spray eller et lignende smøremiddel i forbindelse med tilspændingen.
- Brug det korrekte værktøj, og brug skruenøglerne så tæt på samlingspunktet som muligt.
- For at undgå at skade udstyret må rørforbindelserne IKKE OVERSPÆNDES.
- Brug ikke ventilen som håndgreb.
- Rørsamlingerne må ikke udøve nogen kraft, vridningsmoment eller belastning på produktet.

ELEKTRISK INSTALLATION
Elektriske tilslutninger må kun foretages af trænet personale og skal foretages i overensstemmelse med de lokale bestemmelser og standarder.
FORSIGTIG:
- Sluk for elektriciteten, og sørg før arbejdets påbegyndelse for, at de elektriske kredsløb og de spændingsførende dele ikke er strømførende.
- Alle elektriske skrueklemmer skal være spændt ordentligt i henhold til standarderne inden ibrugtagning.
- Afhængigt af spændingen skal de elektriske komponenter udstyres med jordforbindelse og overholde de lokale bestemmelser og standarder.

Udstyret kan have en af følgende elektriske terminaler:
- Forbindelser med spadestik i henhold til ISO-4400 (ved korrekt installation kræver denne tilslutning IP-65-beskyttelse).
- Indlejrede skrueterminaler i metalindkapslinger med "Pg" på kabelbøsningen.
- Fritliggende ledninger eller kabler.

IDRIFTSÆTTELSE
Udfør en elektrisk test, inden der bliver sat tryk på systemet. Ved magnetventiler aktiveres spolen nogle få gange, og der lyttes efter et dæmpet klik, som betyder, at magneten fungerer.
Ved test af systemet, når det sættes under tryk med ikke-strømførende spoler og adapter for MO- og MS-operatører, der kan fjernes under tryk, skal du montere en MO eller MS og betjene ventilen. Demonter MO eller MS, og sæt stikket i for at undgå uautoriseret brug.

SERVICE
De fleste magnetventiler er udstyret med spoler, der er konstrueret til kontinuerlig drift. For at forebygge muligheden for personskader eller materielle skader må man ikke røre magneten, som kan blive meget varm under normale driftsomstændigheder. Hvis magnetventilen er let tilgængelig, skal den person, der installerer, sørge for at beskytte sig for at undgå utilsigtet kontakt.

MANUEL BETJENING
Der er fire valgfrie manuelle operatører:
1. *Skubbetype, returfjeder, suffiks MO:* Tryk på knappen for at skifte ventilen manuelt til positionen "TIL". Slip knappen for at vende tilbage til positionen "FRA".
2. *Skruetype, manuel retur, suffiks MS:* Tryk på knappen, og drej den med uret for at skifte ventilen manuelt til positionen "TIL". Drej knappen mod uret for at vende tilbage til positionen "FRA".
3. *NVR (No Voltage Release):* Ventilen vil ikke blive betjent, hvis der kun er strøm til magneten. Sæt strøm til magneten, og skub kortvarigt på knappen for at skifte ventilen til positionen "TIL" og låse den der. Ventilen bliver låst op (vender tilbage til positionen "FRA"), hvis der opstår strømafbrydelse).
4. *Adapter for MO- og MS-operatører, der kan fjernes under tryk, i henhold til TPL-26710:* Fjern adapterstikket, og monter MO-SÆT 325323, (uden pakninger og fjeder) eller MS-SÆT 325324; systemet kan holdes under tryk. Betjen MO og MS som beskrevet ovenfor. Fjern den manuelle operatør, og sæt stikket i igen.

LYD
Udsendelsen af lyd afhænger af brugen, mediet og den type udstyr der er brugt. En nøjagtig fastlæggelse af lydniveauet kan kun foretages af den bruger, der har ventilen installeret i sit system.

VEDLIGEHOLDELSE
Vedligeholdelsen af ASCO-produkter afhænger af brugsbetingelserne. Regelmæssig rensning er anbefalet, hyppigheden af rensningen afhænger af det brugte medie og driftsforholdene. MO- og MS-sættet skal håndteres forsigtigt for at undgå skader. Under vedligeholdet skal komponenterne ses efter for uforholdsmæssigt stort slid. et komplet sæt af de indre dele kan leveres som et samlet reservedelssæt. Kontakt ASCO eller en autoriseret repræsentant, hvis der opstår problemer under installation/vedligeholdelse eller i tvivlstilfælde.

DEMONTERING AF VENTIL
Udfør demonteringen på korrekt vis. Vær særlig opmærksom på eksplosionstegningerne, hvormed man kan identificere delene.
1. Fjern holdeklemmen og afstandsholderen, og tag spolens magnetkonsolunderenhed af. Advarsel: Hvis holdeklemmen af metal deaktiveres, kan den springe fremad. Fjern fjederskiven.
2. Skru magnetkonsolunderenheden af, og fjern dens O-ring.
3. Fjern topfjederen.
4. Træk kernens underenhed ud. Fjern mellemstykket.
5. Der er nu adgang til alle dele med henblik på rengøring og udskiftning.

GENMONTERING AF VENTIL
Genmonter delene i modsat rækkefølge af demonteringen, og vær særligt opmærksom på eksplosionstegningerne, der er tilvejebragt med henblik på identifikation og placering af delene.
1. BEMÆRK: Smør alle mellemstykker/O-ringe med silikonefedt af høj kvalitet.
2. Sæt mellemstykket ind i rillen i kernens underenhed (vær opmærksom på den korrekte størrelse).
3. Sæt kernens underenhed ind i husets fordybning, og skub den forsigtigt ned, indtil mellemstykket lige netop forsegler fordybningen i huset.
4. Udskift magnetkonsollens O-ring og topfjeder (anbring den lukkede ende øverst).
5. Udskift magnetkonsolunderenheden, og tilspænd den med et moment i henhold til diagrammet over tilspændingsmoment. Dette vil skubbe kernens underenhed ind i korrekt position.
6. Udskift operatøren manuelt, tilspænd den med et moment i henhold til diagrammet over tilspændingsmoment, og kom Loctite® 243 på adapteren.
7. Monter fjederskive, spole og holdeklemme.
8. Efter vedligeholdelsen skal du betjene ventilen et par gange for at sikre, at den virker korrekt.

BEMÆRK: Ved en konstruktion af rustfrit stål anbefales det kraftigt at bruge et dertil egnet smøremiddel, der forhindrer fastbrænding.

MANUELLE OPERATØRER
For detaljerede informationer henvises der til installations- og vedligeholdelsesinstruktionerne for 327-seriens manuelle operatører i dokument 123620-322.

For yderligere information, besøg vores hjemmeside: www.asco.com

Loctite® er et registreret varemærke tilhørende Henkel

ASENNUS- JA HUOLTO-OHJEET
Sarja 327, suoratoiminen, perusvirtaus, vajaa-/keskiteho, tasapainotettu kara 1/4

FI

KUVAUS
Sarjan 327 tuotteet ovat tasapainorakenteisia suoratoimisia 3/2-solenoidiventtiileitä. Rungon materiaalivaihtoehdot ovat messinki ja ruostumaton teräs.

ASENNUS
ASCO-komponentit on tarkoitettu käytettäviksi ainoastaan tyyppikilvessä määriteltyjen teknisten ominaisuuksien rajoissa. Osiin saa tehdä muutoksia vain valmistajan tai valmistajan edustajan luvalla. Vapauta putkista paine ennen asentamista ja puhdista sisäosat. Laite voidaan asentaa mihin asentoon tahansa.
Runkoon on merkitty virtauksen suunta ja venttiilien putkistoliitännät. Putkiliitäntöjen pitää olla tyyppikilvessä mainitun koon mukaisia ja asennettu sen mukaan.
TÄRKEÄÄ:
- Liitäntöjen pienentäminen saattaa aiheuttaa vääränlaista toimintaa tai toimintahäiriöitä.
- Suojele laitteistoa asentamalla suodatin tuloaukon puolelle mahdollisimman lähelle tuotetta.
- Jos kiristettäessä käytetään teippiä, liisteriä, suihketta tai vastaavaa voiteluainetta, vältä hiukkasten joutumista järjestelmään.
- Käytä asianmukaisia työkaluja ja sijoita ruuviavaimet mahdollisimman lähelle liitäntäkohtaa.
- Laitevaurioiden välttämiseksi ÄLÄ KIRISTÄ putkiliitoksia LIIAN KIREÄLLE.
- Älä käytä venttiiliä tai solenoidia vipuna.
- Putkiliitännät eivät saa aiheuttaa tuotteelle minkäänlaista painetta, vääntöä tai puristusta.

SÃHKÖLIITÄNTÃ
Sähköitännät saa tehdä vain ammattitaitoinen henkilökunta, ja niiden tulee noudattaa paikallisia säädöksiä ja standardeja.
TÄRKEÄÄ:
- Sammuta sähkövirtalähde ja poista jännite sähkövirtapiiristä ja jännitteisistä osista ennen työhön ryhtymistä.
- Kaikki sähköiset liitinten ruuvit pitää kiinnittää huolellisesti standardien mukaan ennen käyttöönottoa.
- Jännitteestä riippuen sähköisiin osiin pitää liittää maadoitusliitäntä paikallisten säädösten ja standardien mukaan.

Laitteistossa voi olla jokin seuraavista sähköliittimistä:
- ISO 4400 -standardin mukainen kourumainen pistokeliitäntä (oikein asennettuna liitännässä on IP-65-suoja).
- Upotetut ruuviliitännät metallikotelossa "Pg"-kaapeliholkilla.
- Irtopääjohdot tai -kaapelit.

KÃYTTÖÖNOTTO
Suorita sähkötesti ennen järjestelmän paineistamista. Jos käytössä on solenoidiventtiilit, kytke kelaan jännite pari kertaa ja tarkkaile, kuuluuko vaimea napsahdus solenoidin toiminnan merkiksi.
Jotta järjestelmän voi testata paineistettuna jännitteettömillä keloilla ja paineenalaisena irrotettavien ohjainlaitteiden MO ja MS sovittimella, asenna MO tai MS ja käytä venttiiliä. Irrota MO tai MS ja asenna tulppa asiaankuulumattoman käytön välttämiseksi.

HUOLTO
Useimmissa magneettiventtiileissÃ¤ on jatkuvatoimiset kelat. Välttääksesi henkilö- tai omaisuusvaurioita älä koske solenoidiventtiiliä, sillä se voi kuumentua tavallisessa käytössä. Mikäli solenoidiventtiiliin pääsee helposti käsiksi, on asentajan laitettava suoja satunnaisten kosketusten estämiseksi.

KÄSIKÃYTTÖ
Valinnaisia käsisäätöjä on neljä:
1. *Painettava, jousipalautteinen, loppuliite MO:* Kytke venttiili käsin "PÄÄLLÄ"-asentoon painamalla painiketta. Palaa "POIS"-asentoon vapauttamalla painike.
2. *Ruuvityyppinen, käsinpalautus, loppuliite MS:* Kytke venttiili käsin "PÄÄLLÄ"-asentoon painamalla ja kääntämällä nuppia myötäpäivään. Palaa "POIS"-asentoon kääntämällä nuppia vastapäivään.
3. *Jännitteettömänä vapautus (NVR):* Venttiili ei toimi pelkästään syöttämällä solenoidiin jännite. Kytke solenoidiin jännite ja paina painiketta hetkellisesti, jolloin venttiili kytkeytyy ja lukkiutuu "PÄÄLLÄ"-asentoon. Venttiilin lukitus vapautuu (palautuu "POIS"-asentoon) sähkövirran katketessa.
4. *Sovitin paineenalaisena irrotettavia käyttöjä MO ja MS varten* TPL-26710:n mukaan: Irrota sovittimen tulppa ja asenna MO, asennussarja 325323 (ilman tiivisteitä ja jousta), tai MS, asennussarja 325324; järjestelmä voidaan pitää paineistettuna. Käytä MO:ta ja MS:ää edellä kuvatulla tavalla. Poista käsisäätö ja aseta tulppa takaisin paikalleen.

ÄÄNET
Äänen taso riippuu käytettävän laitteiston sovelluksesta, väliaineesta ja luonteesta. Vain käyttäjä voi määrittää äänitason tarkasti, kun venttiili on asennettu järjestelmään.
HUOLTO
ASCO-tuotteiden huolto riippuu käyttöolosuhteista. Säännöllinen puhdistaminen, jonka ajoitus riippuu väliaineista ja käyttöolosuhteista, on suositeltavaa. Varo vahingoittamasta MO- ja MS-asennussarjoja käsittelemällä niitä varovasti. Huollon yhteydessä on syytä tarkastaa, etteivät osat ole liian kuluneita. Varaosasarjana on saatavana täydellinen sarja sisäosia. Jos asennuksessa tai huollossa esiintyy ongelmia tai jos olet epävarma, ota yhteys ASCOon tai valtuutettuun edustajaan.

VENTTIILIN POISTO
Poista venttiili ohjeiden mukaan. Kiinnitä erityisesti huomiota räjäytyskuviin, joista näet osien nimet.
1. Irrota pidike ja välikappale ja pujota käämi pois solenoidin alustaosarakenteelta. HUOMAUTUS: metallipidikkeen irrotessa se voi ponnahtaa ylöspäin. Poista jousialuslevy.
2. Kierrä solenoidin alustaosarakenne auki ja poista siitä O-rengas.
3. Poista päällimmäinen jousi.
4. Vedä keskusosarakenne ulos. Poista tiiviste.
5. Nyt voit puhdistaa tai vaihtaa kaikki osat.

VENTTIILIN ASENTAMINEN TAKAISIN
Asenna venttiili takaisin päinvastaisessa järjestyksessä kuin irrotit sen, ja kiinnitä huomiota räjäytyskuvissa näkyviin osien nimiin ja paikkoihin.
1. HUOM. Voitele kaikki tiivisteet/O-renkaat laadukkaalla silikonirasvalla.
2. Napsauta tiiviste keskusosarakenteen uraan (varmista oikea koko).
3. Aseta keskusosarakenne rungon onteloon ja työnnä kevyesti alas kunnes tiiviste juuri tiivistää rungon ontelon.
4. Aseta solenoidin alustan O-rengas ja päällimmäinen jousi takaisin (aseta suljettu pää ylös).
5. Aseta solenoidin alustaosarakenne takaisin ja kiristä momenttitaulukon mukaan. Tällöin keskusosarakenne työntyy myös oikeaan asentoonsa.
6. Aseta käsisäätö takaisin; kiristä momenttitaulukon mukaan, levitä sovittimelle Loctite® 243:a.
7. Asenna jousen aluslevy, käämi ja pidike.
8. Kokeile huollon jälkeen magneettiventtiiliä muutaman kerran varmistaaksesi, että se toimii oikein.

HUOM. Suosittelemme vahvasti kiinnileikkautumisen ehkäisevän voiteluaineen käyttöä ruostumattomassa teräsrakenteessa kitkasyöpymisen välttämiseksi.

KÄSISÄÄDÖT
Katso asennus- ja huolto-ohjeiden yksityiskohtaiset tiedot Sarjan 327 käsisäätöjen asiakirjasta 123620-322.

Lisätietoja on Internet-sivullamme: www.asco.com

Loctite® on Henkelin rekisteröity tavaramerkki

POKYNY PRO INSTALACI A ÚDRŽBU
Série 327, přímo ovládaná, základní průtok, snížený/střední výkon, vyrovnaný sedlový ventil 1/4

CZ

POPIS

Série 327 jsou přímo ovládané 3/2 elektromagnetické ventily vyrovnaného konstrukčního typu. Tělo je vyrobeno z mosazi nebo nerezové oceli.

INSTALACE

Komponenty společnosti ASCO jsou určeny pro použití pouze v rámci technic¬kých parametrů uvedených na štítku. Změny vybavení jsou povoleny pouze po konzultaci s výrobcem nebo jeho zástupcem. Před instalací odtlakujte potrubní systém a očistěte jeho vnitřní plochy. Zařízení se může montovat v jakékoliv poloze.
Směr průtoku a potrubní přípojky ventilu jsou uvedeny na těle.
Potrubní přípojky musí odpovídat velikosti uvedené na typovém štítku a musí být odpovídajícím způsobem namontovány.

UPOZORNĚNÍ:

- Zmenšení velikosti přípojek může způsobit nesprávnou činnost a funkční selhání.
- Pro ochranu zařízení nainstalujte sítko filtru vhodné pro provoz a umístěné na vstupní straně co nejblíže k produktu.
- Pokud se při utahování používá páska, pasta, sprej nebo podobné mazivo, zabraňte tomu, aby se jeho částice dostaly do systému.
- Používejte vhodné nástroje a umisťujte klíče co nejblíže s místu spojení.
- Abyste zabránili poškození zařízení, NEUTAHUJTE PŘÍLIŠ připojení potrubí.
- Nepoužívejte ventil ani solenoid jako páku.
- Potrubní přípojky by na produkt neměly působit žádnou silou, kroutivou silou ani napětím.

ELEKTRICKÉ ZAPOJENÍ

Elektrické zapojení musí provést vyškolený personál podle platných místních předpisů a norem.
UPOZORNĚNÍ:

- Dříve, než zahájíte práci, odpojte elektrický přívod, uzavřete elektrický obvod a součásti pod napětím.
- Před uvedením do provozu musí být všechny šrouby svorek řádně utaženy v souladu s normami.
- závislosti na napětí elektrických součástí musí být použito uzemnění tak, aby bylo vyhověno místním předpisům a normám.

Vybavení může disponovat následujícími elektrickými svorkami:

- Kolíkové konektory v souladu s normou ISO-4400 (pokud jsou správně instalované, poskytují krytí IP-65).
- Zapuštěné šrouby svorky v kovovém krytu s kabelovou průchodkou „Pg“.
- Volné nebo lisované kabely.

UVEDENÍ DO PROVOZU

Před natlakováním systému nejprve proveďte elektrický test. V případě solenoidových ventilů několikrát spusťte a vypněte cívku, než si všimnete tlumeného kliknutí, které značí, že solenoid je v provozu. Pokud chcete vyzkoušet natlakovaný systém s odpojenými cívkami a adaptérem pro pod tlakem odnímatelné ovladače MO a MS, připojte ovladače MO nebo MS a spusťte ventil. Odpojte ovladače MO nebo MS a instalujte záslepku, aby nedošlo k neschválené operaci.

SERVIS

Většina solenoidových ventilů je vybavena cívkami určenými pro nepřetržitý provoz. Nedotýkejte se solenoidu, který může být za normálních provozních podmínek horký, aby nedošlo k úrazu nebo k poško¬zení majetku. Pokud je solenoidový ventil snadno přístupný, musí montér zajistit ochranu před náhodným kontaktem.

MANUÁLNÍ OVLÁDÁNÍ

Existují čtyři volitelné manuální ovladače:

1. *Tlačný typ, vratná pružina, přípona MO:* Stiskněte tlačítko a manuálně přepněte ventil do polohy „ON“ (Zapnuto). Uvolněte tlačítko a vraťte do polohy „OFF“ (Vypnuto).
2. *typ s manuálním vracením, přípona MS:* Stisknutím a otočením spínače ve směru hodinových ručiček přepněte ventil manuálně do polohy „ON“ (Zapnuto). Otočte spínač proti směru hodinových ručiček, abyste se vrátili do polohy „OFF“ (Vypnuto).
3. *Podpěťový spínač (spínač NVR):* Ventil se nespustí pouze tím, že bude solenoid pod napětím. Připojte solenoid k napájení a stiskněte na okamžik tlačítko pro zapnutí a uzamčení ventilu v poloze „ON“ (Zapnuto). V případě přerušení napájení se ventil odemkne (vrátí se do pozice „OFF“ (Vypnuto)).
4. *Adaptér pro pod tlakem odnímatelné ovladače MO a MS podle TPL-26710:* Odstraňte záslepku adaptéru a připojte ovladač MO, KIT 325323 (bez těsnění a pružiny) nebo MS, KIT 325324. Tento systém může být pod tlakem. Používejte ovladače MO a MS, jak je popsáno výše. Odstraňte manuální ovladač a nahraďte záslepku.

EMISE ZVUKU

Emise zvuku závisí na aplikaci, médiu a vlastnostech používaného zařízení. Přesné stanovení hladiny zvuku může provést pouze uživatel po nainstalování ventilu do systému.

ÚDRŽBA

Údržba produktů společnosti ASCO závisí na provozních podmín¬kách. Doporučuje se pravidelné čištění, jehož intervaly závisí na médiích a provozních podmínkách. Manipulujte s ovladači MO a MS opatrně a zabraňte jejich poškození. V rámci údržby by měla být prováděna kontrola nadměrného opotřebení součástí. Kompletní sada vnitřních dílů je k dispozici jako sada náhradních dílů. Dojde-li během instalace/údržby k problémům nebo ke vzniku pochybností, kontaktujte společnost ASCO nebo autorizované zástupce.

DEMONTÁŽ VENTILU

Ventil demontujte běžným způsobem. Věnujte zvýšenou pozornost poskytnutým rozloženým pohledům pro identifikaci jednotlivých částí.

1. Sejměte pojistnou sponu a rozpěrnou vložku a vyjměte cívku z podsestavy patice solenoidu. UPOZORNĚNÍ: Pokud se kovová spona uvolní, může vystřelit směrem vzhůru. Odejměte pružnou podložku.
2. Odšroubujte podsestavu patice solenoidu a odeberte O-kroužek.
3. Sejměte horní pružinu.
4. Vytáhněte podsestavu jádra. Odejměte těsnění.
5. Všechny části jsou nyní přístupné pro čištění nebo výměnu.

OPĚTOVNÉ SESTAVENÍ VENTILU

Opětovné sestavení se provádí v opačném pořadí než při demontáži. Věnujte zvýšenou pozornost poskytnutým rozloženým pohledům pro identifikaci a umístění jednotlivých částí.

1. POZNÁMKA: Namažte všechna těsnění/O-kroužky kvalitním silikonovým mazivem.
2. Zasaďte těsnění do drážky podsestavy jádra (dbej¬te na volbu správné velikosti).
3. Umístěte jádro podsestavy do otvoru v těle a tlačte jej jemně směrem dolů, dokud těsnění neutěsní otvory těla.
4. Vyměňte O-kroužek patice solenoidu a horní pružinu (uzavřený konec umístěte nahoru).
5. Vyměňte podsestavu patice solenoidu a utáhněte ji v souladu s tabulkou utahovacích momentů. To také zatlačí jádro podsestavy do jeho správné pozice.
6. Vyměňte manuální ovladač; použijte utahovací moment v souladu s tabulkou utahovacích momentů. Na adaptér použijte přípravek Loctite® 243.
7. Instalujte pružnou podložku, cívku a kovovou sponu.
8. Po údržbě ventil několikrát vyzkoušejte, abyste se ujistili, že správně pracuje.

POZNÁMKA: U konstrukcí z nerezové oceli velmi doporučujeme použít vhodné mazivo, aby se zabránilo zadření.

MANUÁLNÍ OVLADAČE

Podrobnější informace naleznete v pokynech pro instalaci a údržbu manuálních ovladačů řady 327 v dokumentu 123620-322.

Další informace naleznete na našich internetových stránkách: www.asco.com

Loctite® je registrovaná obchodní značka společnosti Henkel

INSTRUKCJE MONTAŻU I KONSERWACJI
Dławiący zawór równoważący 1/4 serii 327 o napędzie bezpośrednim, z podstawowym przepływem, o zmniejszonej/średniej mocy

PL

OPIS

Seria 327 to elektrozawory 3/2 o napędzie bezpośrednim, o budowie równoważącej. Korpus wykonany jest z mosiądzu lub stali nierdzewnej.

MONTAŻ

Podzespoły firmy ASCO należy stosować wyłącznie w zakresie parametrów technicznych podanych na tabliczce znamionowej. Zmiany w budowie urządzenia są dozwolone dopiero po skonsultowaniu ich z producentem lub jego przedstawicielem. Przed montażem należy rozprężyć i wyczyścić instalację rurową od środka. Urządzenie można zamontować w dowolnej pozycji.
Kierunek przepływu i złącze rurowe zaworu jest zaznaczone na korpusie.
Złącza rurowe powinny być zgodne z rozmiarem podanym na tabliczce znamionowej i odpowiednio zamontowane.
OSTROŻNIE:

- Redukcja złączy może prowadzić do nieprawidłowej pracy lub usterek.
- W celu zabezpieczenia sprzętu należy po stronie wlotu, jak najbliżej produktu, zainstalować sitko lub filtr odpowiedni do danego zastosowania.
- Jeśli podczas dokręcania stosuje się taśmę, pastę, spray lub podobny środek poślizgowy, nie wolno dopuścić, aby substancja dostała się do instalacji.
- Należy stosować odpowiednie narzędzia i umieścić klucze jak najbliżej punktu złącza.
- Aby zapobiec uszkodzeniu sprzętu, NIE WOLNO DOKRĘCAĆ złączy rurowych, używając NADMIERNEJ SIŁY.
- Nie należy używać zaworu ani cewki jako dźwigni.
- Złącza rurowe nie powinny wywierać żadnego nacisku, momentu ani naprężenia na produkt.

PODŁĄCZENIE ELEKTRYCZNE

Wymagane połączenia elektryczne mogą być wykonywane wyłącznie przez wykwalifikowanych pracowników i muszą spełniać wymogi lokalnych norm i przepisów.
OSTROŻNIE:

- Przed rozpoczęciem pracy wyłączyć zasilanie elektryczne i napięcie obwodu elektrycznego oraz części pod napięciem.
- Przed rozpoczęciem eksploatacji wszystkie elektryczne zaciski śrubowe muszą być prawidłowo dokręcone, zgodnie z obowiązującymi normami.
- W zależności od napięcia elementy elektryczne należy wyposażyć w przyłącze uziemiające, muszą one także spełniać wymogi lokalnych norm i przepisów.

Urządzenia mogą mieć jeden z następujących typów zacisków:

- Zaciski widełkowe – zgodnie z ISO-4400 (po prawidłowym podłączeniu zapewniają poziom ochrony IP-65).
- Wbudowane zaciski śrubowe w obudowie metalowej z dławikiem typu Pg.
- Luźne okablowanie lub przewody.

ODDAWANIE DO EKSPLOATACJI

Przed doprowadzeniem ciśnienia do układu należy przeprowadzić test elektryczny. W przypadku elektrozaworów należy kilkakrotnie podać napięcie na cewkę i sprawdzić, czy słyszalny jest klikający odgłos potwierdzający działanie elektromagnesu.
W celu sprawdzenia instalacji pod ciśnieniem, z cewkami w stanie beznapięciowym i adapterem do montażu dających się demontować pod ciśnieniem napędów MO i MS, założyć napęd MO lub MS i uruchomić zawór. Zdjąć napęd MO lub MS i założyć zaślepkę, aby zapobiec nieupoważnionemu uruchomieniu zaworu.

OBSŁUGA

Większość elektrozaworów jest wyposażona w cewki przeznaczone do pracy ciągłej. Aby zapobiec obrażeniom ciała lub uszkodzeniom wyposażenia, nie należy dotykać cewki, która może się nagrzewać w normalnych warunkach eksploatacji. Jeśli zawór elektromagnetyczny jest łatwo dostępny, monter powinien zabezpieczyć się przed przypadkowym kontaktem.

PRACA W TRYBIE RĘCZNYM

Dostępne są cztery opcjonalne ręczne rozwiązania napędu:

1. *Typ przyciskany, ze sprężyną zwrotną – oznaczenie MO:* Przycisnąć przycisk, aby ręcznie ustawić zawór w położenie Wł. Zwolnić przycisk, aby powrócić w położenie WYŁ.
2. *Typ obrotowy, powrót ręczny – oznaczenie MS:* Obrócić pokrętło w prawo, aby ręcznie ustawić zawór w położenie Wł. Obrócić pokrętło w lewo, aby ręcznie ustawić zawór w położenie WYŁ.
3. *Żwolnienie beznapięciowe (NVR):* Zawór nie będzie uruchamiany przez samo zasilenie cewki. Zasilić cewkę i przycisnąć przycisk na chwilę, aby włączyć i zablokować zawór w położeniu Wł.. Zawór odblokuje się (powróci do pozycji WYŁ.) w razie przerwy w dopływie energii elektrycznej.
4. *Adapter do napędów MO i MS zdejmowalnych pod ciśnieniem, zgodnie z* TPL-26710: Wyjąć zaślepkę z adaptera i założyć zestaw MO nr 325323 (bez uszczelek i sprężyny) lub MS nr 325324 – instalacja może być pod ciśnieniem. Uruchomić napęd MO lub MS w sposób opisany powyżej. Zdjąć napęd ręczny i założyć zaślepkę.

EMISJA DŹWIĘKÓW

Emisja dźwięków zależy od zastosowania, medium i rodzaju używanego sprzętu. Dokładne określenie poziomu dźwięku może przeprowadzić sam użytkownik poprzez zainstalowanie zaworu w swojej instalacji.

KONSERWACJA

Konserwacja produktów firmy ASCO zależy od warunków eksploatacji. Zaleca się okresowe czyszczenie, którego częstotliwość uzależniona jest od medium i warunków eksploatacji. Zestaw MO lub MS należy traktować ostrożnie, aby nie uległ uszkodzeniu. Podczas serwisowania należy sprawdzić, czy podzespoły nie uległy nadmiernemu zużyciu. Kompletny zestaw wewnętrznych części jest dostępny jako zestaw części zamiennych. W razie wystąpienia problemów w trakcie montażu/konserwacji lub w razie pytań należy skontaktować się z firmą ASCO lub jej autoryzowanym przedstawicielem.

DEMONTAŻ ZAWORU

Zdemontować zawór w uporządkowany sposób. Zwrócić szczególną uwagę na rysunki rozłożonych zespołów służące do identyfikacji części.

1. Zdjąć pierścień osadczy i element dystansowy, a następnie zsunąć cewkę z podstawy elektromagnesu. UWAGA: przy zdejmowaniu pierścienia osadczego może on odskoczyć w górę. Zdjąć podkładkę sprężystą.
2. Odkręcić zespół podstawy elektromagnesu i zdjąć o-ring.
3. Zdjąć sprężynę górną.
4. Ściągnąć zespół rdzenia. Zdjąć uszczelkę.
5. Wszystkie części można teraz oczyścić lub wymienić.

PONOWNY MONTAŻ ZAWORU

Zmontować ponownie, wykonując czynności demontażu w odwrotnej kolejności. Zwrócić szczególną uwagę na rysunki rozłożonych zespołów służące do identyfikacji i rozmieszczenia części.

1. UWAGA: Nasmarować wszystkie uszczelki/o-ringi wysokiej jakości smarem silikonowym.
2. Umieścić uszczelkę w rowku zespołu rdzenia (zwrócić uwagę na jej prawidłowy rozmiar).
3. Umieścić zespół rdzenia we wnęce korpusu i docisnąć go lekko, aż uszczelka uszczelni wnękę korpusu.
4. Założyć o-ring podstawy elektromagnesu (stroną zamkniętą w górę).
5. Założyć podstawę elektromagnesu i dokręcić ją momentem podanym w tabeli. Spowoduje to również ustawienie zespołu rdzenia w prawidłowym położeniu.
6. Założyć napęd ręczny i dokręcić go momentem podanym w tabeli. Na adapter nałożyć preparat Loctite® 243.
7. Założyć podkładkę sprężynową i pierścień osadczy.
8. Po zakończeniu konserwacji kilkakrotnie uruchomić zawór, aby upewnić się, czy działa prawidłowo.

UWAGA: W przypadku konstrukcji ze stali nierdzewnej zdecydowanie zaleca się użyć odpowiedniego smaru antyzakleszczeniowego, aby uniknąć zatarcia.

NAPĘDY RĘCZNE

Szczegółowe informacje można znaleźć w instrukcji instalacji i konserwacji zaworów serii 327 oraz w dokumentacji napędów ręcznych 123620-322.

Dodatkowe informacje można znaleźć na stronie: www.asco.com

Loctite® jest zastrzeżonym znakiem towarowym firmy Henkel

VÝKRES	RYSUNEK	RAJZ
ΣΧΕΔΙΟ	ЧЕРТЕЖ	

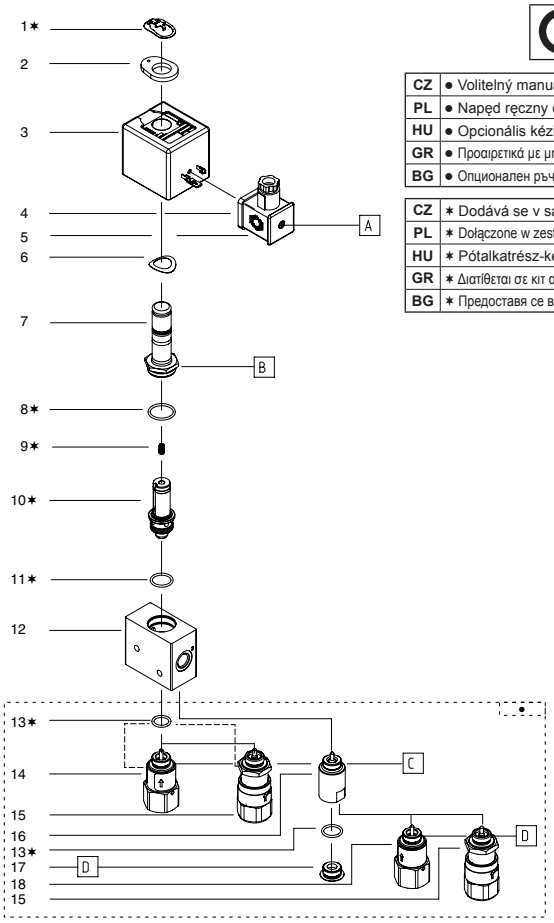

SERIES 327

CZ	● Volitelný manuální ovladač
PL	● Napęd ręczny opcjonalny
HU	● Opcionális kézi vezérlő
GR	● Προαιρετικά με μηχανικό μηχανισμό
BG	● Опционален ръчен оператор

CZ	∗ Dodává se v sadě náhradních dílů
PL	∗ Dołączone w zestawie części zamiennych
HU	∗ Pótalkatrész-készlet része
GR	∗ Διατίθεται σε κιτ ανταλλακτικών
BG	∗ Предоставя се в комплект с резервни части

Ø	Dodáno v sadě náhradních dílů (1) Katalognummer (1) Katalógusszám (1) αριθμός καταλόγου (1)	Souprava náhradních dílů Spare part kit Pótalkatrészkészlet σετ ανταλλακτικών
1/4	SCG327B101 / B201 SCG327B102 / B202 SCG327B111 / B211 SCG327B112 / B212 G327B291 / B292	C132-251 C132-251 C132-253 C132-253 C326-032

(1) Tyto pokyny pro instalaci a údržbu, list B pro konstrukce typu B (xxxxxxBxxx) je možno použít i pro staré typy konstrukce A
(1) Ta karta katalogowa dla wykonania „B" (xxxxxxBxxx) jest również odpowiednia dla starych wykonań „A"
(1) Tyto pokyny pro instalaci a údržbu, list B pro konstrukce typu B (xxxxxxBxxx) je možno použít i pro staré typy konstrukce A
(1) Το παρόν φύλλο εγκατάστασης και συντήρησης (I&M) για την κατασκευή 'B' (xxxxxxBxxx) είναι εξίσου κατάλληλο για την παλαιά κατασκευή 'A'
(1) Това ръководство за монтаж и поддръжка за конструкция „B" (xxxxxxBxxx) е подходящо и за старата конструкция „A"

RAJZ	RYSUNEK	RAJZ
ΣΧΕΔΙΟ	ЧЕРТЕЖ	

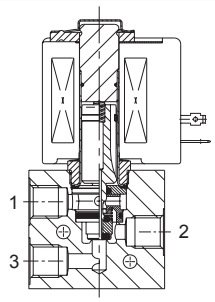

TORQUE CHART		
A	0,6 ± 0,2	5 ± 2
B	30 ± 3	260 ± 25
C	14 ± 2	125 ± 10
D	6 ± 1	50 ± 5
ITEMS	NEWTON.METRES	INCH.POUNDS

CZ POPIS

1. Pojistná spona
2. Rozpěrná vložka
3. Cívka a typový štítek
4. Těsnění
5. Sestava konektoru
6. Podložka, pružina
7. Podsestava patice solenoidu
8. O-kroužek, podsestava s.b.
9. Horní pružina
10. Podsestava jádra/vložky
11. Těsnění, vložka
12. Tělo ventilu
13. O-kroužek, manuální ovladač/záslepka
14. Manuální ovladač, MO tlačného typu
15. Manuální ovladač, MS šroubového typu
16. Manuální ovladač, adaptérového typu

PL OPIS

1. Zacisk mocujący
2. Element dystansujący
3. Cewka i tabliczka znamionowa
4. Uszczelka
5. Zespół złącza
6. Podkładka, sprężysta
7. Zespół podstawy elektromagnesu
8. O-ring, zespół podstawy
9. Sprężyna górna
10. Zespół rdzenia/wkładki
11. Uszczelka, wkładka
12. Korpus zaworu
13. O-ring, napęd ręczny/zaślepka
14. Napęd ręczny, typ naciskany MO
15. Napęd ręczny, typ obrotowy MS
16. Napęd ręczny, typ z adapterem
17. Zaślepka
18. Napęd ręczny, typ naciskany MO

HU LEÍRÁS

1. Tartókapocs
2. Távtartó
3. Tekercs és adattábla
4. Tömítés
5. Csatlakozószerelvény
6. Rugós alátét
7. Szolenoid alapzat alegysége
8. Tömítőgyűrű, szolenoid alapzat alegysége
9. Felső rugó
10. Mag/alegység beillesztése
11. Tömítő beillesztése
12. Szelepház
13. Tömítőgyűrű, kézi vezérlő/csatlakozó
14. Kézi vezérlő, MO toló típusú
15. Kézi vezérlő, MS csavaros típusú
16. Kézi vezérlő, adaptertípus
17. Csatlakozó
18. Kézi vezérlő, MO toló típusú

GR ΠΕΡΙΓΡΑΦΗ

1. Έλασμα συγκράτησης
2. Παρέμβασμα
3. Πηνίο και πινακίδα
4. Φλάντζα
5. Σύνολο κιβωτίου σύνδεσης
6. Ροδέλα ασφαλείας
7. Υποσύνολο βάσης ηλεκτρομαγνήτη
8. Τσιμούχα, Υποσύνολο βάσης ηλεκτρομαγνήτη
9. Επάνω ελατήριο
10. Υποσύνολο πυρήνα/παρεμβλήματος
11. Φλάντζα, παρέμβλημα
12. Σώμα βαλβίδας
13. Τσιμούχα, χειροκίνητος μηχανισμός/Πώμα
14. Μηχανικός μηχανισμός, ωστικού τύπου MO
15. Μηχανικός μηχανισμός, βιδωτού τύπου MS
16. Μηχανικός μηχανισμός, τύπου αντάπτορα
17. Πώμα
18. Μηχανικός μηχανισμός, ωστικού τύπου MO

BG ОПИСАНИЕ

1. Задържаща скоба
2. Спейсър
3. Намотка и фирмена табела
4. Уплътнител
5. Конектор
6. Пружинна шайба
7. Подблок на основата на соленоида
8. О-пръстен на подблока на основата на соленоида
9. Горна пружина
10. Подблок на ядрото/вложката
11. Уплътнител, вложка
12. Корпус на клапана
13. О-пръстен, ръчен оператор/тапа
14. Ръчен оператор, MO с избутване
15. Ръчен оператор, MS с винт
16. Ръчен оператор, с адаптер
17. Тапа
18. Ръчен оператор, MO с избутване

TELEPÍTÉSI ÉS KARBANTARTÁSI ÚTMUTATÓ

327-es sorozat, közvetlen üzemeltetés, alapáramlás, csökkentett/közepes energiaigény, kiegyensúlyozott 1/4-es csúcsnyereg

HU

LEÍRÁS

A 327-es sorozat közvetlen üzemeltetésű és 3/2-es, kiegyensúlyozott szerkezettípusú elektromágneses szelepekkel rendelkezik. A test anyaga réz vagy rozsdamentes acél.

TELEPÍTÉS

Az ASCO komponensek csupán az adattáblán meghatározott mű¬szaki jellemzők tartományán belül használhatók. A berendezésen csak a gyártóval vagy annak képviselőjével történt egyeztetés után hajthatók végre változtatások. A telepítés előtt nyomásmentesítse a csövezetékrendszert, és végezzen belső tisztítást. A berendezés bármilyen helyzetben felszerelhető.

Az áramlásirány és a szelepek csőcsatlakozása a testen van feltüntetve.

A csőcsatlakozásoknak meg kell felelniük az adattáblán feltüntetett méretnek, és megfelelően kell őket beszerelni.

FIGYELEM!

- A csatlakozások méretének csökkentése helytelen működést vagy üzemzavart okozhat.
- A berendezés védelme érdekében telepítsen egy, az adott funkciónak megfelelő szűrőszitát a szívóoldalra, a lehető legközelebb a termékhez.
- Ha a rögzítéshez szalagot, ragasztóanyagot, sprayt vagy hasonló kenőanyagot használ, ügyeljen rá, hogy ne kerüljenek részecskék a rendszerbe.
- A megfelelő eszközöket használja, a kulcsokat a lehető legközelebb helyezve a csatlakozási pontokhoz.
- NE HÚZZA TÚL a csőcsatlakozásokat, mert megsérülhet a berendezés.
- Ne használja a szelepet vagy a szolenoidot fogantyúnak.
- A csőcsatlakozások nem fejthetnek ki semmilyen erőt, nyomatékot vagy feszítő hatást a termékre.

ELEKTROMOS CSATLAKOZTATÁS

Az elektromos csatlakozásokat csak szakképzett személy alakíthatja ki, a helyi szabályozásoknak és szabványoknak megfelelően.

FIGYELEM!

- A munka megkezdése előtt kapcsolja le a tápellátást és feszültségmentesítse az elektromos áramkört, valamint a feszültséghordozó alkatrészeket.
- Üzembe helyezés előtt minden elektromos csavaros kapcsot a szabványoknak megfelelően kell meghúzni.
- A feszültségtől függően az elektromos alkatrészeket a helyi szabályozásoknak és szabványoknak megfelelő földeléssel kell ellátni.

A berendezés a következő elektromos terminálok egyikével rendelkezhet:

- Az ISO-4400-nak megfelelő késes csatlakozó (megfelelő telepítés esetén ez a csatlakozás IP-65 védettséget nyújt).
- Beágyazott csavaros kapcsok fémházban „Pg" tömszelencével.
- Légvezetékek vagy kábelek.

ÜZEMBE HELYEZÉS

A rendszer nyomás alá helyezése előtt végezzen el egy elektromos tesztet. Elektromágneses szelepek esetén helyezze áram alá néhányszor a tekercset és figyelje meg a szolenoid működését jelző tompa kattanást.

A feszültségmentesített tekercsekkel nyomás alá helyezett rendszer és a nyomás alatt eltávolítható MO és MS vezérlőkkel szerelt adapter teszteléséhez szereljen fel egy MO vagy MS egységet és hozza működésbe a szelepet. Szerelje le az MO vagy MS egységeket és szerelje fel a csatlakozót az engedély nélküli üzemelés elkerülése érdekében.

SZERVIZ

A legtöbb mágnesszelep tartós terheléshez készült tekercsekkel rendelkezik. A személyi sérülés és az anyagi k¬ár lehetőségének elkerülése érdekében ne érjen a szolenoidhoz, mivel az normál üzemi körülmények között felforrósodhat. Ha a mágnesszelep könnyen megközelíthető helyen van, el kell látni a véletlen érintés megakadályozását szolgáló védelemmel.

KÉZI ÜZEMELTETÉS

Négy opcionális kézi üzemeltetési lehetőség van:

1. *Toló típusú, rugós helyretolás, MO toldalék:* Nyomja le a gombot a szelep manuális „BE" állásba történő kapcsolásához. Engedje fel a gombot a „KI" állásba történő visszatéréshez.
2. *Csavaros típusú, manuális helyretolás, MS toldalék:* Nyomja le és fordítsa el a gombot az óramutató járásával megegyező irányba a szelep manuális „BE" állásba történő kapcsolásához. Fordítsa a gombot az óramutató járásával ellentétes irányba a „KI" állásba történő visszatéréshez.
3. *Feszültséghiány-kioldó NVR):* Csak a szolenoid feszültség alá helyezésével a szelep még nem lép működésbe. Helyezze feszültség alá a szolenoidot és nyomja le egy pillanatra a gombot, hogy a szelepet a „BE" állásba kapcsolja és zárolja. Az elektromos tápellátás megszakadása esetén a szelep feloldódik (visszatér a „KI" állásba).
4. *A TPL-26710 szerint az eltávolítható, nyomás alatti MO és MS vezérlők adaptere:* Távolítsa el az adapter csatlakozóját és szerelje fel a MO, KIT 325323 (tömítések és rugók nélkül) vagy az MS, KIT 325324 egységeket, a rendszert így nyomás alatt lehet tartani. Üzemeltesse az MO vagy MS egységet a fent leírt módon. Távolítsa el a kézi vezérlőt és helyezze vissza a csatlakozót.

ZAJKIBOCSÁTÁS

A kibocsátott zaj függ az alkalmazástól, a közegtől és a használt berendezés jellegétől. A zajszint pontos meghatározását csak a szeleppel felszerelt rendszer felhasználója tudja elvégezni.

KARBANTARTÁS

Az ASCO termékek karbantartása az üzemi feltét¬elektől függ. Javasolt rendszeres tisztítást végezni, a közegtől és az üzemi feltételektől függő gyakoriséggal. A károsodások elkerülése érdekében bánjon óvatosan az MO és MS Kit egységekkel. Szervizelés alatt ellenőrizze az alkatrészek kopásának mértékét. A belső alkatrészek teljes készlete beszerezhető pótalkatrész-készletként. Na problémája adódna a telepítéssel/karbantartással kapcsolatban, vagy bármilyen kételyei támadnának, kérje az ASCO vagy hivatalos képviselőink segítségét.

SZELEP SZÉTSZERELÉSE

Rendezett módon szerelje szét. Szenteljen kiemelt figyelmet az egyes alkatrészek meghatározásához mellékelt robbantott nézeteknek.

1. Távolítsa el a tartókapcsot és a távköztartót, majd csúsztassa le a tekercset a szolenoid alapzat alegységéről. VIGYÁZAT: a fém tartókapcsok kioldáskor felfelé pattanhatnak. Távolítsa el a rugós alátétet.
2. Csavarja le a szolenoid alapzat alegységet és távolítsa el a tömítőgyűrűjét.
3. Távolítsa el a legfelső rugót.
4. Húzza ki a mag alegységet. Távolítsa el a szűrőtömítést.
5. Ezzel minden alkatrész elérhető a tisztításhoz vagy a cseréhez.

SZELEP ÚJRASZERELÉSE

Szerelje újra össze a szétszerelési lépések fordított sorrendjében, kiemelt figyelmet szentelve az egyes alkatrészek meghatározásához és az alkatrészek elhelyezkedéséhez mellékelt robbantott nézeteknek.

1. MEGJEGYZÉS: Kenje meg az összes tömítést/tömítőgyűrűt jó minőségű szilikonzsírral.
2. Pattintsa be a tömítést a mag alegység vágatába (ügyel¬jen a megfelelő méretre).
3. Helyezze a mag alegységet a ház üregébe és finoman nyomja le addig, amíg a tömítő le nem zárja a ház üregét.
4. Cserélje ki a szolenoid alapzat tömítőgyűrűjét és felső rugóját (a zárt végét felülre helyezve).
5. Cserélje ki a szolenoid alapzat alegységét, majd alkalmazza a nyomatéktáblázatnak megfelelő csavarónyomatékot. Ez a mag alegységet is a megfelelő helyre nyomja.
6. Cserélje ki a kézi vezérlőt, alkalmazza a nyomatéktáblázatnak megfelelő csavarónyomatékot, valamint használja a Loctite® 243-at az adapterhez.
7. Helyezze be a rugós alátétet, a tekercset és a tartókapcsot.
8. A karbantartás után helyezze néhányszor üzembe a szelepet, hogy meggyőződjön annak helyes működéséről.

MEGJEGYZÉS: A rozsdamentes acélszerkezetek esetében a horzsolódás elkerülése érdekében erősen ajánlott egy megfelelő tapadásgátló kenőanyag használata.

KÉZI VEZÉRLŐK

Részletes információkért kérjük, tekintse meg a 327-es sorozat kézi vezérlőinek telepítési és karbantartási utasításait tartalmazó 123620-322 dokumentumot.

További tudnivalókat honlapunkon talál: www.asco.com

A Loctite® a Henkel bejegyzett védjegye

ΟΔΗΓΙΕΣ ΕΓΚΑΤΑΣΤΑΣΗΣ & ΣΥΝΤΗΡΗΣΗΣ

Σειρά 327, σταθμισμένος εμβολίσκος 1/4, απευθείας λειτουργίας, βασικής ροής, μειωμένης/μέσης ισχύος

GR

ΠΕΡΙΓΡΑΦΗ

Η Σειρά 327 είναι ηλεκτρομαγνητικές βαλβίδες 3/2 απευθείας λειτουργίας τύπου σταθμισμένης κατασκευής. Το υλικό του σώματος είναι αλουμίνιο ή ανοξείδωτος χάλυβας.

ΕΓΚΑΤΑΣΤΑΣΗ

Τα συστήματα ASCO προορίζονται αποκλειστικά για χρήση σύμφωνα με τα τεχνικά χαρακτηριστικά που αναγράφονται στην πινακίδα. Αλλαγές στα εξαρτήματα επιτρέπονται μόνον αφού συμβουλευθείτε τον κατασκευαστή ή τον αντιπρόσωπό του. Πριν από την εγκατάσταση, αποσυμπιέστε το σύστημα σωλήνωσης και καθαρίστε εσωτερικά. Το σύστημα μπορεί να τοποθετηθεί σε οποιαδήποτε θέση.

Η κατεύθυνση της ροής και η σύνδεση των βαλβίδων σε σωληνώσεις επισημαίνονται πάνω στο σώμα της βαλβίδας.

Οι συνδέσεις σωληνώσεων πρέπει να γίνονται σύμφωνα με το μέγεθος που υποδεικνύεται στην πινακίδα και να εκτελούνται κατάλληλα.

ΠΡΟΣΟΧΗ:

- Μείωση των συνδέσεων μπορεί να προκαλέσει κακή λειτουργία ή βλάβη.
- Για την προστασία του εξοπλισμού, τοποθετήστε φίλτρο κατάλληλο για τη συγκεκριμένη λειτουργία, στην πλευρά εισόδου του προϊόντος, όσο το δυνατόν πιο κοντά στο προϊόν.
- Αν χρησιμοποιείται ταινία, πάστα, σπρέι ή ανάλογης μορφής λιπαντικό κατά τη σύσφιξη, προσέξτε να μην ειοχωρήσουν σωματίδια στο σύστημα.
- Χρησιμοποιήστε κατάλληλα εργαλεία και τοποθετήστε τα κλειδιά όσο το δυνατόν πιο κοντά στο σημείο σύνδεσης.
- Για να αποφύγετε ζημιά στον εξοπλισμό, ΜΗ ΣΦΙΓΓΕΤΕ ΥΠΕΡΒΟΛΙΚΑ τις συνδέσεις των σωλήνων.
- Μην χρησιμοποιείτε τη βαλβίδα ή τον ηλεκτρομαγνητικό μηχανισμό σαν μοχλό.
- Οι συνδέσεις των σωλήνων δεν πρέπει να ασκούν καμία δύναμη, ροπή ή τάση στο προϊόν.

ΗΛΕΚΤΡΙΚΗ ΣΥΝΔΕΣΗ

Οι ηλεκτρικές συνδέσεις πρέπει να γίνουν αποκλειστικά από κατάλληλα εκπαιδευμένο προσωπικό και σύμφωνα με τις κατά τόπους ισχύουσες διατάξεις και κανονισμούς.

ΠΡΟΣΟΧΗ:

- Κλείστε την παροχή ρεύματος και απομονώστε το ηλεκτρικό κύκλωμα και τα μέρη που μεταφέρουν ηλεκτρική τάση πριν αρχίσετε την εργασία.
- Όλοι οι βιδωτοί ηλεκτρικοί ακροδέκτες πρέπει να σφιχτούν κατάλληλα, σύμφωνα με τους κανονισμούς, πριν η εγκατάσταση τεθεί σε υπηρεσία.
- Ανάλογα με την τάση, τα ηλεκτρικά εξαρτήματα πρέπει να γειώνονται σύμφωνα με τις κατά τόπους ισχύουσες διατάξεις και κανονισμούς.

Ο εξοπλισμός μπορεί να έχει έναν από τους εξής ηλεκτρικούς ακροδέκτες:

- Σύνδεση με βιομηχανικού τύπου φις κατά ISO-4400 (αν γίνει σωστά, αυτή η σύνδεση παρέχει προστασία IP-65).
- Ενσωματωμένοι βιδωτοί ακροδέκτες σε μεταλλικό κέλυφος με στυπειοθλίπτη "Pg".
- Δέσμες αγωγών ή καλωδίων ματίσματος.

ΘΕΣΗ ΣΕ ΥΠΗΡΕΣΙΑ

Πριν συμπιέσετε το σύστημα, κάντε έναν ηλεκτρολογικό έλεγχο. Στην περίπτωση των ηλεκτρομαγνητικών βαλβίδων, ενεργοποιήστε το πηνίο μερικές φορές και παρατηρήστε ένα υπόκωφο κλικ που επισημαίνει τη λειτουργία του ηλεκτρομαγνητικού μηχανισμού.

Για δοκιμή του συστήματος όταν είναι συμπιεσμένο με απενεργοποιημένα πηνία και αντάπτορα για υπό πίεση αφαιρούμενους μηχανισμούς MO και MS τοποθετήστε MO ή MS και λειτουργήστε ή βαλβίδα. Αποσυναρμολογήστε το MO ή το MS και τοποθετήστε το πώμα προς αποφυγή μη εξουσιοδοτημένης λειτουργίας.

ΛΕΙΤΟΥΡΓΙΑ

Οι περισσότερες ηλεκτρομαγνητικές βαλβίδες διαθέτουν πηνίο σχεδιασμένο για συνεχή λειτουργία. Για να αποτραπεί ο κίνδυνος σωματικών ή υλικών βλαβών, μην αγγίζετε τον ηλεκτρομαγνητικό μηχανισμό, ο οποίος μπορεί να καίει πολύ σε κανονικές συνθήκες λειτουργίας. Αν η ηλεκτρομαγνητική βαλβίδα έχει εύκολη πρόσβαση, ο εγκαταστάτης πρέπει να εξασφαλίσει προστασία που να μην επιτρέπει τυχαία επαφή.

ΜΗΧΑΝΙΚΗ ΛΕΙΤΟΥΡΓΙΑ

Υπάρχουν τέσσερις προαιρετικοί μηχανικοί μηχανισμοί:

1. *Ωθητικού τύπου, ελατήριο επαναφοράς, επίθεμα MO:* Πατήστε το κουμπί για να θέσετε χειροκίνητα τη βαλβίδα στη θέση "ON". Αποδεσμεύστε το κουμπί για να επανέλθετε στη θέση "OFF".
2. *Βιδωτού τύπου, χειροκίνητη επαναφορά, επίθεμα MS:* Πατήστε το διακόπτη και στρέψτε τον δεξιόστροφα για να θέσετε χειροκίνητα τη βαλβίδα στη θέση "ON". Στρέψτε τον διακόπτη αριστερόστροφα για να επανάθετε στη θέση "OFF".
3. *Χωρίς Αποδέσμευση Τάσης (NVR):* Η βαλβίδα δε θα λειτουργήσει μόνο με την ενεργοποίηση του ηλεκτρομαγνητικού μηχανισμού. Ενεργοποιήστε τον ηλεκτρομαγνητικό μηχανισμό και πατήστε στιγμιαία το κουμπί για να θέσετε και να ασφαλίστε τη βαλβίδα στη θέση "ON". Η βαλβίδα θα απασφαλιστεί (επανέλθει στη θέση "OFF") σε περίπτωση διακοπής της παροχής ηλεκτρικού ρεύματος.
4. *Αντάπτορας για υπό πίεση αφαιρούμενους μηχανισμούς MO και MS,* κατά TPL-26710: Αφαιρέστε το πώμα του αντάπτορα και τοποθετήστε το MO, KIT 325323, (χωρίς παρεμβύσματα και ελατήρια) ή το MS, KIT 325324. Το σύστημα μπορεί να διατηρηθεί υπό πίεση. Λειτουργήστε το MO και το MS όπως περιγράφεται παραπάνω. Αφαιρέστε τον μηχανικό μηχανισμό και τοποθετήστε ξανά το πώμα.

ΕΚΠΟΜΠΗ ΘΟΡΥΒΟΥ

Η εκπομπή θορύβου εξαρτάται από την εφαρμογή, το μέσο και τον τύπο του εξοπλισμού που χρησιμοποιείται. Ο ακριβής προσδιορισμός της στάθμης θορύβου μπορεί να γίνει μόνο από τον χρήστη με τη βαλβίδα τοποθετημένη στο σύστημα.

ΣΥΝΤΗΡΗΣΗ

Η συντήρηση των προϊόντων ASCO εξαρτάται από τις συνθήκες λειτουργίας. Συνιστάται περιοδικός καθαρισμός, ανάλογα με τα μέσα που θα χρησιμοποιηθούν και τις συνθήκες λειτουργίας. Χειριστείτε προσεχτικά το MO και το MS Kit προς αποφυγή ζημιάς. Κατά το σέρβις, πρέπει να γίνεται έλεγχος των εξαρτημάτων για υπερβολική φθορά. Πλήρης σειρά με όλα τα εσωτερικά μέρη διατίθεται σε κιτ ανταλλακτικών. Αν παρουσιαστεί πρόβλημα κατά την εγκατάσταση/συντήρηση ή υπάρχουν αμφιβολίες, επικοινωνήστε με την ASCO ή τον εξουσιοδοτημένο αντιπρόσωπο.

ΑΠΟΣΥΝΑΡΜΟΛΟΓΗΣΗ ΤΗΣ ΑΝΤΛΙΑΣ

Αποσυναρμολογήστε με τακτική σειρά. Συμβουλευθείτε τις αναλυτικές παραστάσεις για να εντοπίσετε όλα τα εξαρτήματα.

1. Αφαιρέστε το κλιπ συγκράτησης και το παρέμβασμα, και σύρετε το πηνίο για να το αφαιρέσετε από το υποσύνολο βάσης του ηλεκτρομαγνήτη. ΠΡΟΣΟΧΗ: όταν το μεταλλικό κλιπ συγκράτησης απασφαλιστεί, μπορεί να εκτιναχτεί προς τα πάνω. Αφαιρέστε την ελαστικιωμή ροδέλα.
2. Ξεβιδώστε το υποσύνολο βάσης του ηλεκτρομαγνήτη και αφαιρέστε την τσιμούχα του.
3. Αφαιρέστε το επάνω ελατήριο.
4. Τραβήξτε το υποσύνολο πυρήνα προς τα έξω. Αφαιρέστε τη φλάντζα.
5. Όλα τα εξαρτήματα είναι πλέον διαθέσιμα για καθαρισμό ή αντικατάσταση.

ΕΠΑΝΑΣΥΝΑΡΜΟΛΟΓΗΣΗ ΤΗΣ ΑΝΤΛΙΑΣ

Επανασυναρμολογήστε με την αντίστροφη σειρά από την αποσυναρμολόγηση, συμβουλευόμενοι τις αναλυτικές παραστάσεις για να εντοπίσετε όλα τα εξαρτήματα.

1. ΣΗΜΕΙΩΣΗ: Λιπάνετε όλες τις φλάντζες/τσιμούχες με γράσο σιλικόνης υψηλής ποιότητας.
2. Τοποθετήστε την φλάντζα μέσα στην εγκοπή του υποσυνόλου πυρήνα (δώστε προσοχή στο σωστό μέγεθος).
3. Τοποθετήστε το υποσύνολο πυρήνα μέσα στην κοιλότητα του σώματος και σπρώξτε το ελαφρώς προς τα κάτω μέχρι η φλάντζα να σφραγίσει την κοιλότητα του σώματος.
4. Επαναφέρετε στη θέσή τους την τσιμούχα και το επάνω ελατήριο της βάσης του ηλεκτρομαγνήτη (τοποθετήστε το κλειστό άκρο από πάνω).
5. Επαναφέρετε στη θέση του το υποσύνολο βάσης ηλεκτρομαγνήτη και σφίξτε σύμφωνα με τον πίνακα ροπών σύσφιξης. Έτσι θα προωθηθεί και το υποσύνολο πυρήνα στη σωστή του θέση.
6. Επαναφέρετε στη θέση του τον Μηχανικό μηχανισμό, σφίξτε σύμφωνα με τον πίνακα ροπών σύσφιξης, Εφαρμόστε Loctite® 243 για τον αντάπτορα.
7. Τοποθετήστε την ελατηριωτή ροδέλα, το πηνίο και το κλιπ συγκράτησης.
8. Μετά τη συντήρηση, λειτουργήστε τη βαλβίδα μερικές φορές για να βεβαιωθείτε ότι λειτουργεί σωστά.

ΣΗΜΕΙΩΣΗ: Για τις κατασκευές ανοξείδωτου χάλυβα συνιστάται θερμά η χρήση κατάλληλου αντικολλητικού λιπαντικού προς αποφυγή αγκίστρωσης

ΜΗΧΑΝΙΚΟΙ ΜΗΧΑΝΙΣΜΟΙ

Για αναλυτικές πληροφορίες ανατρέξτε στο έγγραφο 123620-322 που αφορά τις οδηγίες εγκατάστασης και συντήρησης των μηχανικών μηχανισμών της Σειράς 327.

Για επιπλέον πληροφορίες επισκεφθείτε τη σελίδα μας στο Internet: www.asco.com

Το Loctite® είναι κατοχυρωμένο εμπορικό σήμα της Henkel

ИНСТРУКЦИИ ЗА МОНТАЖ И ПОДДРЪЖКА

Серия 327, директно управление, основен поток, понижена/средна сила, балансиран тарелков клапан 1/4

BG

ОПИСАНИЕ

Серията 327 представлява 3/2 соленоидни клапани с директно управление от типа балансирана конструкция. Материалът на корпуса е месинг или неръждаема стомана.

МОНТАЖ

Компонентите на ASCO са предназначени за употреба само в рамките на техническите характеристики, които са описани на фирмената табела. Промени в оборудването са позволени само след допитване до производителя или негов представител. Преди монтаж декомпресирайте тръбопроводната система и я почистете. Оборудването може да се монтира във всяка позиция.

Посоката на потока и тръбопроводната връзка на клапаните са посочени върху корпуса.

Тръбопроводните връзки трябва да бъдат в съответствие с размера, който е посочен върху фирмената табела, и да бъдат сглобени съобразно това.

ВНИМАНИЕ:

- Намаляването на връзките може да доведе до неправилно изпълнение и неизправности.
- За да предпазите оборудването, монтирайте цедка или филтър, подходящи за употреба, във входната страна, колкото се може по-близо до продукта.
- Ако по време на затягането се използва лента, паста, спрей или подобна смазка, трябва да се избягва влизането на частици в системата.
- Използването на подходящи инструменти и гаечени ключове трябва да се прави възможно най-близо до свръзката.
- За да се избегне повреждане на оборудването НЕ ПРЕЗАТЯГАЙТЕ тръбопроводните връзки.
- Клапани или соленоиди не трябва да се ползват като лост.
- Тръбопроводните връзки не трябва да оказват никаква сила, натягане или напрежение върху продукта.

ЕЛЕКТРИЧЕСКА ВРЪЗКА

В случай на електрически връзки те трябва да се направят от обучен персонал и да се свържат според местните наредби и стандарти.

ВНИМАНИЕ:

- Да се изключи електрическото захранване, да се премахне напрежението от електрическата верига и от частите с напрежение, преди да се започне работа.
- Всички електрически винтови клеми трябва да бъдат правилно затегнати според стандартите преди поставяне в експлоатация.
- В зависимост от напрежението електрическите компоненти трябва да се заземят и да се изпълнят местните наредби и стандарти.

Оборудването може да съдържа следните електрически клеми:

- Връзки с клема тип „Вилица" според ISO-4400 (при правилен монтаж връзките осигуряват IP-65 защита).
- Вградени винтови клеми в метална изолация с „Pg" кабелен уплътнител.
- Свободни проводници и кабели.

ВКАРВАНЕ В ЕКСПЛОАТАЦИЯ

Преди херметизиране на системата трябва да се извършат тестове на електрониката. При соленоидни клапани намотката трябва да се стимулира няколко пъти, докато не се чуе приглушено щракане, което обозначава работата на соленоида.

За тестване на системата, когато е херметизирана с изключени намотки и адаптер за премахваеми оператори под налягане MO и MS, монтирайте MO или MS и задействайте клапана. Отстранете MO или MS и поставете тапата, за да се избегне неразрешено използване.

УПОТРЕБА

Повечето соленоидни клапани са оборудвани с намотки за непрекъсната работа. За да се избегне вероятността от нараняване и материални щети, соленоидът, който може да се нагрее при нормални работни условия, не трябва да се докосва. Ако соленоидният клапан е с лесен достъп, монтажистът трябва да го обезопаси, за да се избегне случаен контакт.

РЪЧНО УПРАВЛЕНИЕ

Има четири възможности за ръчно управление:

1. *Чрез избутване, пружинно връщане, наставка MO:* Натискайте бутона за ръчно включване на клапана в позиция „ON" (Включено). Освободете бутона за връщане в позиция „OFF" (Изключено).
2. *Чрез завиване, ръчно връщане, наставка MS:* Бутнете и завъртете копчето в посока на часовниковата стрелка за ръчно включване на клапана в позиция „ON". Завъртете копчето обратно на часовниковата стрелка за връщане в позиция „OFF".
3. *Без освобождаване на напрежението:* Клапанът няма да работи само чрез възбуждане на соленоида. Възбудете соленоида и натиснете моментно бутона, за да включите и застопорите клапана в позиция „ON". Клапанът ще се освободи (ще се върне в позиция „OFF") в случай на електрическо прекъсване.
4. *Адаптер за премахваеми оператори под налягане MO и MS,* според TPL-26710: Отстранете тапата на адаптера и монтирайте MO, КОМПЛЕКТ 325323, (без уплътнения и пружини) или MS, КОМПЛЕКТ 325324; системата може да се държи под налягане. Използвайте MO и MS, както е описано по-горе. Премахнете ръчния оператор и сложете обратно тапата.

ЗВУКОИЗЛЪЧАВАНЕ

Звукоизлъчването зависи от приложението, средата и естеството на използваното оборудване. Точното изчисление на звуковото ниво може да се определи само от потребителя, в чиято система е инсталиран клапанът.

ПОДДРЪЖКА

Поддръжката на продуктите на ASCO зависи от работните условия. Препоръчва се периодично почистване, чиято честота зависи от средствата и работните условия. Поддържайте грижливо комплектите MO и MS, за да се избегнат повреди. По време на употреба компонентите трябва да се преглеждат за прекомерно износване. Пълен комплект от вътрешни части е наличен като комплект с резервни части. При възникване на проблем по време на монтажа/поддръжката или в случай на несигурност се свържете с ASCO или с оторизирани представители.

РАЗГЛОБЯВАНЕ НА КЛАПАНА

Разглобете методично в съответния ред. Обърнете особено внимание на схематичните чертежи, предоставени за идентификация на части.

1. Отстранете задържащата скоба и спейсъра, след което плъзнете намотката навън от подблока на основата на соленоида. ВНИМАНИЕ: когато металната задържаща скоба се освобождава, е възможно да изскочи нагоре. Отстранете пружинната шайба.
2. Отвинтете подблока на основата на соленоида и отстранете О-пръстена.
3. Отстранете горната пружина.
4. Извадете подблока на ядрото. Отстранете уплътнителя.
5. Вече всички части са достъпни за почистване и подмяна.

ПОВТОРНО СГЛОБЯВАНЕ НА КЛАПАНА

Сглобете в обратен ред на разглобяването, обръщайки особено внимание на схематичните чертежи, предоставени за идентификация на части.

1. БЕЛЕЖКА: Смажете всички уплътнители/О-пръстени с висококачествена силиконова смазка.
2. Щракнете уплътнителя в жлеба на подблока на ядрото (обърнете внимание на правилния размер).
3. Поставете подблока на ядрото в кухината на корпуса и го натиснете внимателно надолу, докато уплътнителят не уплътни кухината в корпуса.
4. Поставете обратно О-пръстена и горната пружина на основата на соленоида (поставете затворения край отгоре).
5. Поставете обратно подблока на основата на соленоида и завъртете според диаграмата за въртящ момент. Също така това ще намести подблока на ядрото в правилната му позиция.
6. Поставете обратно ръчния оператор; завъртете според диаграмата за въртящ момент, нанесете Loctite® 243 за адаптера.
7. Монтирайте пружинната шайба, намотката и задържащата скоба.
8. След поддръжката задвижете клапана няколко пъти, за да сте сигурни, че работи правилно.

БЕЛЕЖКА: За конструкциите от неръждаема стомана е силно препоръчително да се използва противозадираща смазка, за да се избегне изтъркване.

РЪЧНИ ОПЕРАТОРИ

За подробна информация направете справка с инструкциите за монтаж и поддръжка – Серия 327, документ за ръчни оператори 123620-322.

За допълнителна информация посетете нашия уеб сайт: www.asco.com

Loctite® е запазена търговска марка на Henkel